High Quality Transformers

PT247　型

1）小型・軽量でカラフルに出来ております。
2）植込み固定ピンにて基板挿入容易です。
3）小型につき高Ｂｍ設計のため 50 Hz と 60 Hz に出力電圧の差が出ますのでご確認の上ご使用下さい。絶縁グレートは JIS-E 種設計となって　おります。
4）周囲温度や温度上昇による変化にもご注意下さい。
5）２次２回路はバイファイラー巻のため２次同志の耐圧はかけないで下さい。
6）また、超小型につき、細線使用のため、ピンに対してストレスのかけすぎのないようご注意下さい。
7）１次手前にして品番標示してあります。
8）下記を目安に特注品承りますのでご下命下さい。

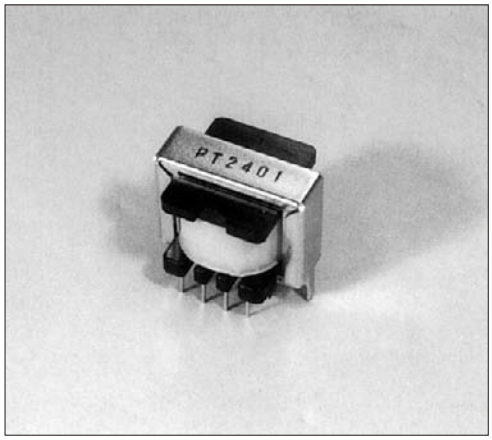

重量　約 30 gr

品　番	1 次電圧	± 10% 2 次電圧	2 次電流	電力	耐圧	接続図	試作時　実測参考データ at 50Hz 無負荷電圧	電圧変動率	励磁電流	入力電流	温度上昇
PT-2401	100V	5.0V	0.11A	0.55VA	1.5kV	(A)	6.8V	36%	22.5mA	16.0mA	110V オープン 30℃
PT-2402	100V	6.3V	90mA	0.567VA	1.5kV	(A)	8.6V	39%	21mA	15.5mA	
PT-2403	100V	9.0V	65mA	0.585VA	1.5kV	(A)	14.2V	58%	21mA	15.1mA	定格　＋ 10% 28℃　32℃
PT-2404	100V	5V 5V	60mA	0.60VA	1.5kV	(B)	7V 7V	40%	21.5mA	15.2mA	110V オープン 29℃
PT-2405	100V	6.3V 6.3V	45mA	0.567VA	1.5kV	(B)	8.6V 8.6V	37%	21mA	15.0mA	
PT-2406	100V	9V 9V	31mA	0.589VA	1.5kV	(B)	17.3V 17.3V	88%	21mA	15.3mA	定格　＋ 10% 29℃　33.5℃
PT-2407	100V	16V 16V	15mA	0.480VA	1.5kV	(B)	22.8V 22.8V	41%	21mA	15.0mA	
PT-2408	100V	20V 20V	11.5mA	0.460VA	1.5kV	(B)	24.9V 24.9V	47%	20mA	14.2mA	定格　＋ 10% 23℃　31.5℃

外形図

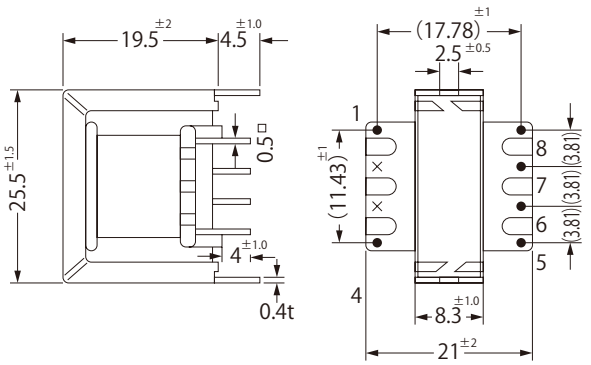

接続図

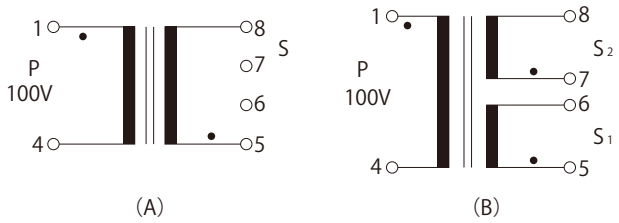

観音様のような慈悲深き人々に育てられ