High Quality Transformers

PT247S　型

1）小型・軽量でカラフルに出来上っております。
2）植込み固定ピンタイプにつき基板挿入容易です。
　絶縁グレードはＪIS-E 種です。
3）小型高Ｂｍに設計のため 50 Hz と 60 Hz にて出
　力に差が出ますのでご確認の上ご使用下さい。
4）周囲温度や温度上昇による変化にもご注意下さい。
5）２次２回路はバイファイラー巻のため２次同士の
　耐圧はかけないで下さい。
6）小型につき取扱いには充分ご注意下さい。
7）１次手前にして品番標示してあります。
8）下記を目安に特注品承りますのでご下命下さい。

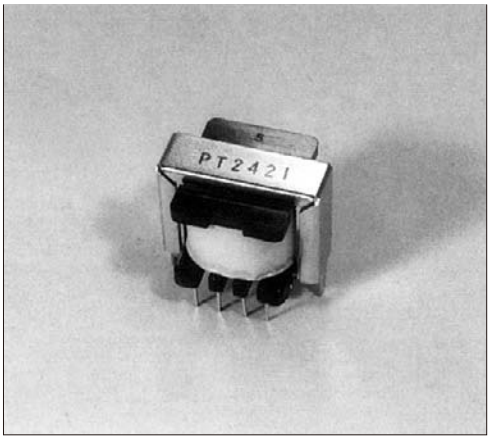

重量　約 30 gr

品　番	1 次電圧	± 10% 2 次電圧	2 次電流	電力	耐圧	接続図	試作時　実測参考データ at 50Hz 無負荷電圧	電圧変動率	励磁電流	入力電流	備　考
PT-2421	100V	5V	80mA	0.4VA	1.5kV	(A)	6.2V	24%	17mA	13mA	
PT-2422	100V	6.3V	60mA	0.378VA	1.5kV	(A)	7.8V	24.8%	13.5mA	11.5mA	
PT-2423	100V	10V	40mA	0.40VA	1.5kV	(A)	13.2V	32%	14mA	11.5mA	
PT-2424	100V	5V	40mA	0.40VA	1.5kV	(B)	6.3V	23.5%	16mA	12.5mA	
		5V					6.3V	25.5%			
PT-2425	100V	6V	30mA	0.36VA	1.5kV	(B)	7.9V	31.6%	14mA	11mA	
		6V					7.9V	31.7%			
PT-2426	100V	9V	23mA	0.414VA	1.5kV	(B)	15.5V	70%	18mA	13.5mA	
		9V					15.5V	68.5%			
PT-2427	100V	15V	11mA	0.33VA	1.5kV	(B)	20.2V	34.7%	18mA	14.5mA	
		15V					20.2V	34.8%			

外形図

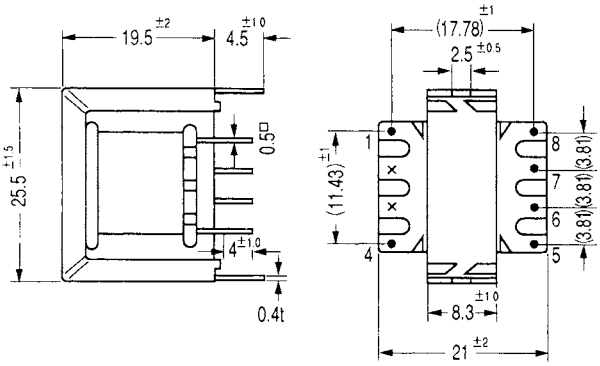
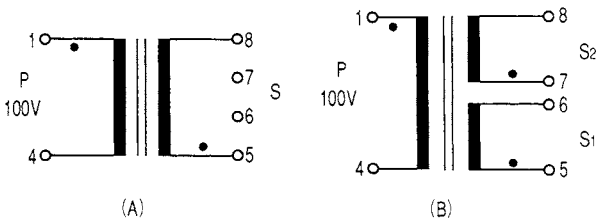
接続図