High Quality Transformers

PT2610　型

1）小型・軽量でカラフルに出来ております。
（リードタイプにも変更出来ます）
2）フレキシブルピンにつき多少のピン間隔違いにも対応可能です。
3）小型で高Ｂｍ設計になっておりますので 50 Hz と 60 Hz にて出力に差が出ますのでご確認の上ご使用下さい。
4）周囲温度や温度上昇による変化にもご注意下さい。
5）２次２回路バイファイラー巻につき耐圧はかけないで下さい。
6）絶縁グレードは JIS-A 種です。
7）小型・細線使用につき取扱いにご注意下さい。
8）１次手前にして品番標示してあります。
9）下記を目安に特注品も承りますのでご下命下さい。

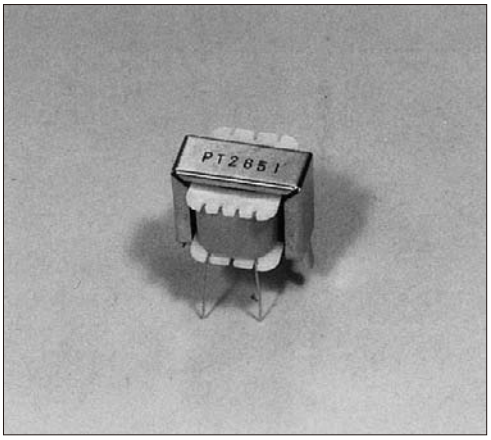

重量　約 45 gr

品　番	1 次電圧	± 10% 2 次電圧	2 次電流	電力	耐圧	接続図	試作時　実測参考データ at 50Hz 無負荷電圧	電圧変動率	励磁電流	入力電流	温度上昇
PT-2651	100V	5V	180mA	0.90VA	1.5kV	(A)	6.8V	36%	28mA	23mA	100V オープン 25℃
PT-2652	100V	6V	160mA	0.96VA	1.5kV	(A)	8.6V	44%	28.5mA	24mA	110V オープン 63℃
PT-2653	100V	9V	110mA	0.99VA	1.5kV	(A)	13V	45%	29mA	22.5mA	100V 負荷 43℃
PT-2654	100V	5V 5V	120mA	1.20VA	1.5kV	(B)	8.1V 8.1V	65%	29mA	24mA	100V オープン 26℃
PT-2655	100V	6V 6V	90mA	1.08VA	1.5kV	(B)	9.8V 9.8V	60%	28mA	27mA	
PT-2656	100V	9V 9V	57mA	1.083VA	1.5kV	(B)	13V 13V	46%	29mA	22.5mA	100V 負荷 27℃
PT-2657	100V	12V 12V	49mA	1.176VA	1.5kV	(B)	19.5V 19.5V	63%	26mA	24.5mA	
PT-2658	100V	15V 15V	35mA	1.05VA	1.5kV	(B)	23.2V 23.2V	55%	26mA	23mA	
PT-2659	100V	18V 18V	30mA	1.08VA	1.5kV	(B)	29V 29V	60%	28mA	24mA	100V 負荷 28℃
PT-2660	100V	28V 28V	18mA	1.008VA	1.5kV	(B)	41.5V 41.5V	49%	25.2mA	22.5mA	
2PT-2661	200V	7V 7V	35mA	0.49VA	1.5kV	(B)	10V 10V	39%	13mA	11mA	

外形図

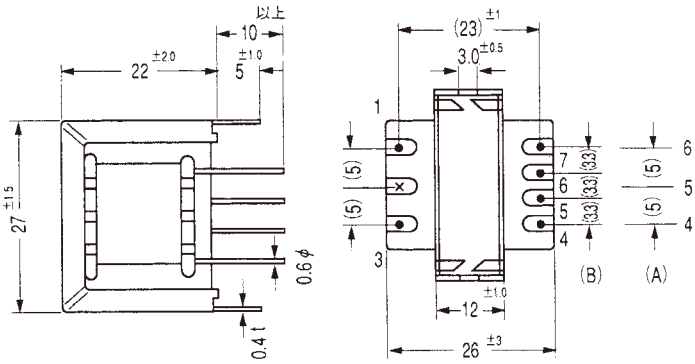
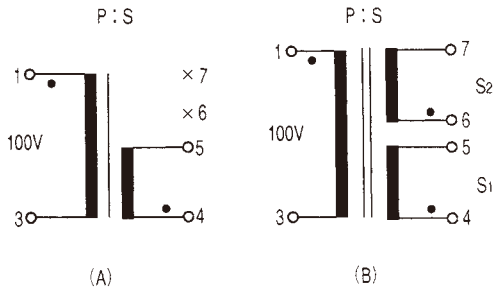
接続図