High Quality Transformers

PT35B　型

1）小型・軽量でカラフルに出来ています。
2）植込み固定ピンにて基板挿入が容易です。
3）１次２次間特殊沿面、構造にて高耐圧が得られます。絶縁グレードはＪIS-E 種対応です。
4）構造上 P/S 間のシールド効果も向上するようになっています。
5）２次同士バイファイラーにて耐圧はかけないで下さい。
6）小型・細線使用につき取扱いにご留意下さい。
7）１次手前にして品番標示してあります。
8）下記を目安に特注品承りますのでご下命下さい。

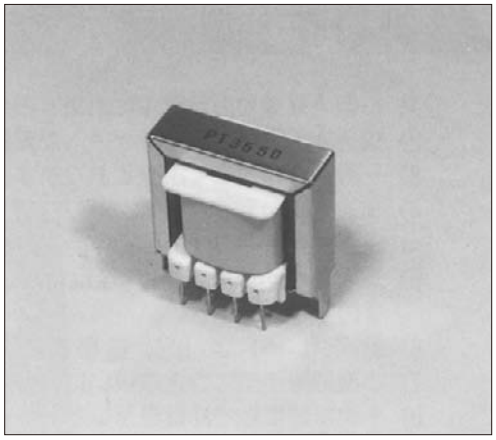

重量　約 100 gr

品　番	1 次電圧	± 5% 2 次電圧	2 次電流	電力	耐圧	接続図	試作時　実測参考データ at 50Hz 無負荷電圧	電圧変動率	励磁電流	入力電流	温度上昇	
PT-3550	100V	5V	0.2A	2VA	1.5kV	(B)	6.6V	32%	25.0mA	33mA	定格	＋ 10%
		5V					6.6V	32%			20℃	26℃
PT-3551	100V	6V	0.16A	1.92VA	1.5kV	(B)	8.2V	30.1%	23.5mA	34mA	32℃	38℃
		6V					8.2V	30.2%				
PT-3552	100V	6.3V	0.20A	2.52VA	1.5kV	(B)	9.6V	50%	20mA	44mA	41℃	45℃
		6.3V					9.6V	50%				
PT-3553	100V	9.3V	0.10A	1.86VA	1.5kV	(B)	11.6V	23.4%	22mA	31mA	23℃	32℃
		9.3V					11.6V	23.4%				
PT-3554	100V	12V	85mA	2.04VA	1.5kV	(B)	16.2V	33.8%	18mA	35mA	35℃	38℃
		12V					16.2V	33.9%				
PT-3555	100V	15V	60mA	1.8VA	1.5kV	(B)	19.4V	29.3%	17.5mA	31mA	23℃	31℃
		15V					19.4V	29.4%				
PT-3556	100V	18V	60mA	2.16VA	1.5kV	(B)	25.3V	39%	17.0mA	37.5mA	37℃	43℃
		18V					25.3V	39.1%				
PT-3557	100V	24V	40mA	1.92VA	1.5kV	(B)	32.7V	36.3%	17.0mA	32.5mA	27℃	31.5℃
		24V					32.7V	36.4%				

外形図

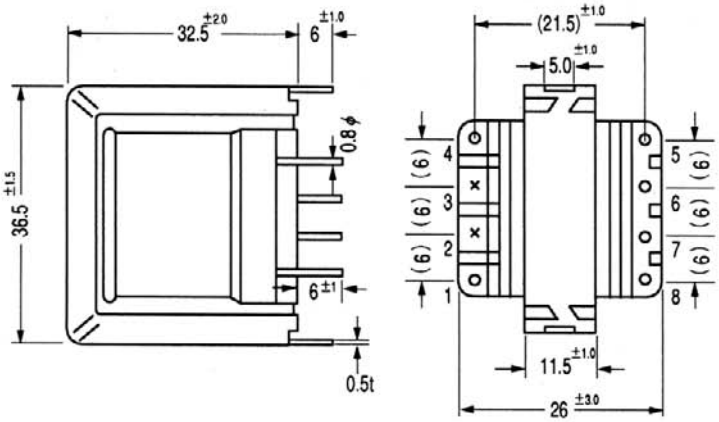

接続図

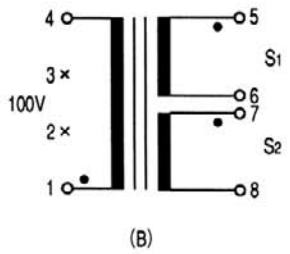

$P(VA) = 2.88 \times CA \times A\,(VA)$ (at 2.5A 11.5kgauss)
$= 4.5 \times CA \times A\,(VA)$ (at 3A 15kgauss) (A ＝コア断面積)

$P(VA) = 4.44 f B\, mNIA \times 10^{-8}$