High Quality Transformers

PT41 型

1）小型・軽量でカラフルに出来ています。
2）植込み固定ピンにて基板挿入容易です。
3）１次２次分離型にて高耐圧と電安法対応可能です。
4）２次２回路はバイファイラー巻につき耐圧は加えないで下さい。
5）絶縁グレードは JIS-E 種です。
6）小型・細線使用につき取扱いにご留意下さい。
7）１次手前にして品番標示してあります。
8）下記を目安に特注品承りますのでご下命下さい。

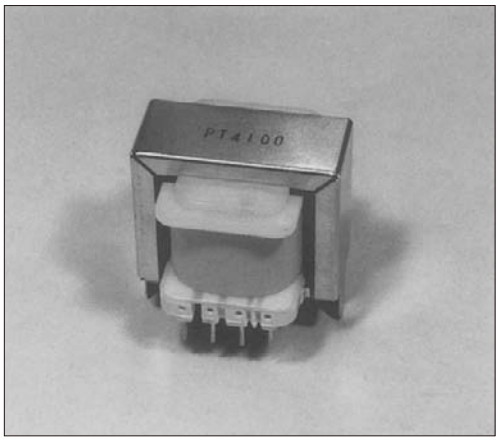

重量　約 200 gr

品　番	1 次電圧	± 5% 2 次電圧	2 次電流	電力	耐圧	接続図	試作時　実測参考データ at 50Hz 無負荷電圧	電圧変動率	励磁電流	入力電流	温度上昇 定格 23℃	＋ 10% 32℃
PT-4100	100V	5V	0.8A	4.0VA	1.5kV	(A)	6.1V	22%	14.5mA	57mA	25℃	30℃
PT-4101	100V	6V	0.7A	4.2VA	1.5kV	(A)	7.5V	25%	14.0mA	60mA	25℃	30℃
PT-4102	100V	9V	0.5A	4.5VA	1.5kV	(A)	11.7V	29%	14.5mA	67mA	34℃	36℃
PT-4103	100V	12V	0.4A	4.8VA	1.5kV	(A)	16.4V	36%	14mA	74mA	41℃	48℃
PT-4104	100V	5V 5V	0.4A	4.0VA	1.5kV	(B)	6.1V 6.1V	22%	14mA	57mA	24℃	32℃
PT-4105	100V	6V 6V	0.35A	4.2VA	1.5kV	(B)	7.5V 7.5V	25%	13.5mA	61mA	30℃	36℃
PT-4106	100V	9V 9V	0.20A	3.6VA	1.5kV	(B)	10.8V 10.8V	20%	14mA	52mA	25℃	29℃
PT-4107	100V	12V 12V	0.18A	4.32VA	1.5kV	(B)	15V 15V	25%	14mA	62mA	22℃	29℃
PT-4108	100V	15V 15V	0.12A	3.6VA	1.5kV	(B)	18.1V 18.1V	21%	13.5mA	52mA	22℃	29℃
PT-4109	100V	18V 18V	0.1A	3.6VA	1.5kV	(B)	21.8V 21.8V	22%	16mA	53mA	26℃	30℃
PT-4110	100V	24V 24V	0.08A	3.84VA	1.5kV	(B)	30.2V 30.2V	25%	12.5mA	56mA	28℃	32℃

外形図

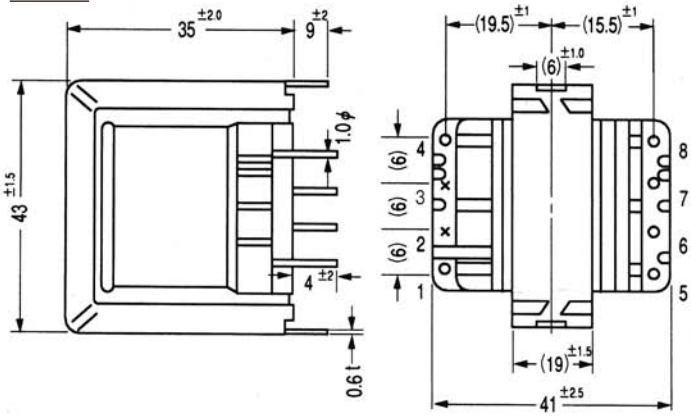

接続図

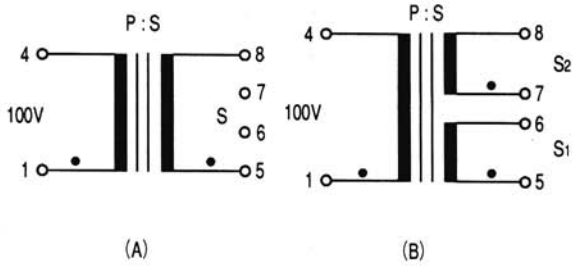

$$rp = 3.537\frac{u_2}{CA} \times 10^6(\Omega)$$

$$Rp = 3.537\frac{MT\ {}_2N_2}{CA} \times 10^6(\Omega)$$