High Quality Transformers

HP48　型

1）小型・軽量でカラフルに出来ています。
2）植込み固定ピンにて基板挿入が容易です。
3）１次、２次が分離されており電安法の沿面距離を保つ事も可能です。
4）小型の所へ Highpower を入れてありますが温度上昇、絶縁材料等もＪIS-E 種に入るよう設計されております。
5）小型・細線使用につき取扱いにご留意下さい。
6）２次２回路は耐圧が低ければバランス巻が出来ますのでご下命下さい。
7）１次手前にして品番標示してあります。
8）下記を目安に特注品承りますのでご下命下さい。

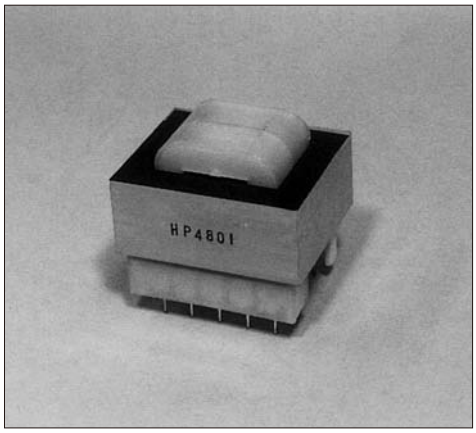

重量　約 300 gr

品　番	1 次電圧	± 5％ 2 次電圧	2 次電流	電力	耐圧 S_1:S_2	接続図	試作時　実測参考データ at 50Hz 無負荷電圧	電圧変動率	励磁電流	入力電流	温度上昇 定格 38℃	＋ 10% 50℃
HP4801	100V	6V	1.5A	9VA	1.5kV	(A)	7.2V	19%	47mA	129mA		
HP4802	100V	9V	1A	9VA	1.5kV	(A)	10.5V	15%	47mA	129mA	38℃	49℃
HP4803	100V	12V	0.85A	10.2VA	1.5kV	(A)	14.2V	19%	45mA	142mA	39℃	52℃
HP4804	100V	6V	0.75A	9VA	1.5kV	(B)	7.2V	19%	40mA	128mA		
		6V	0.75A		1kV		7.2V	22%				
HP4805	100V	12V	0.4A	9.6VA	1.5kV	(B)	14.2V	18%	45mA	134mA		
		12V	0.4A		1kV		14.2V	19%				
HP4806	100V	15V	0.35A	10.5VA	1.5kV	(B)	18V	19%	47mA	148mA	41℃	54℃
		15V	0.35A		1kV		18V	21%				
HP4807	100V	18V	0.27A	9.72VA	1.5kV	(B)	21.4V	19%	39mA	136mA		
		18V	0.27A		1kV		21.4V	20%				
HP4808	100V	25V	0.17A	8.5VA	1.5kV	(B)	28.9V	15%	45mA	121mA	34℃	44℃
		25V	0.17A		1kV		28.9V	17%				

外形図

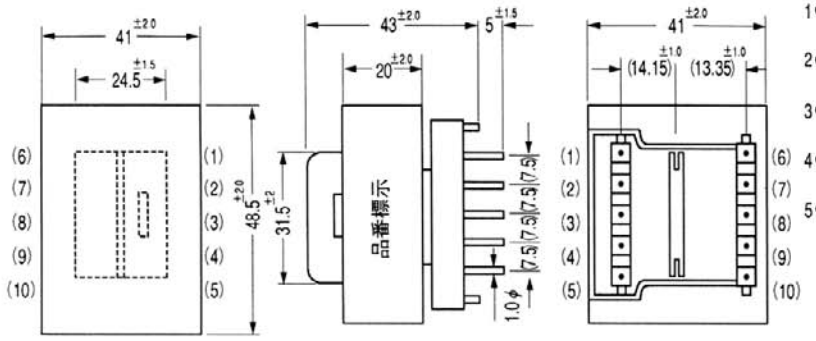

接続図

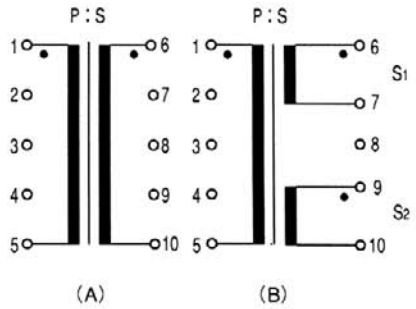

聞いて極楽、見て地獄、論より証拠