チャンネルフレーム形外形図例〔6〕

外観構造の１例図集です。

（1）FH 型

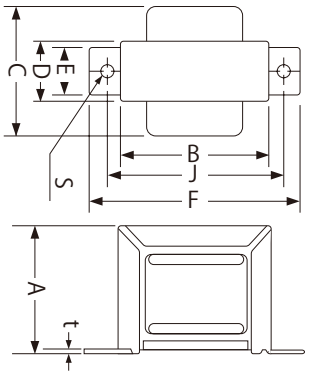

（2）FV 型

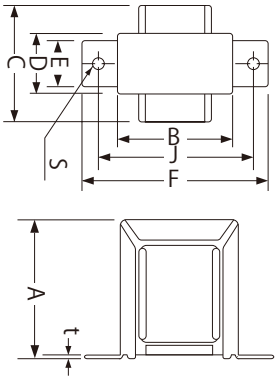

（3）FHC 型

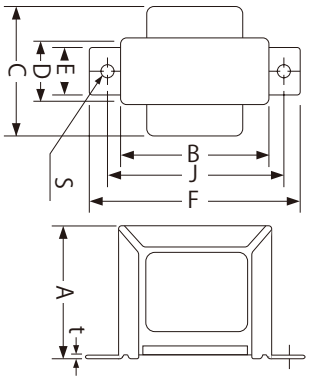

（4）FVC 型

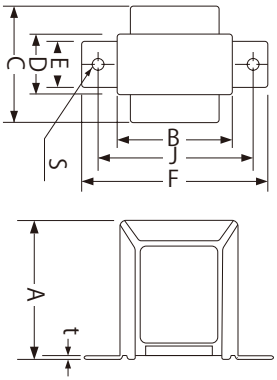

（5）FCT 型

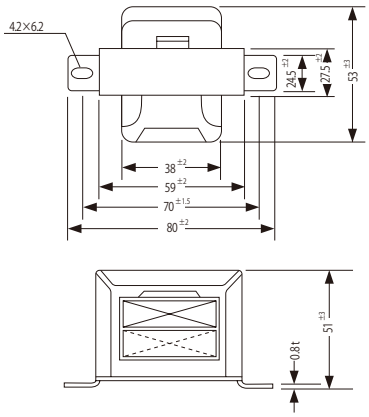

（6）ボックス型

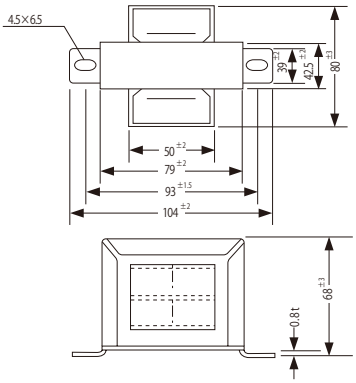

（寸法は１例です）