High Quality Transformers

ASTR-12 , 20 , 20S

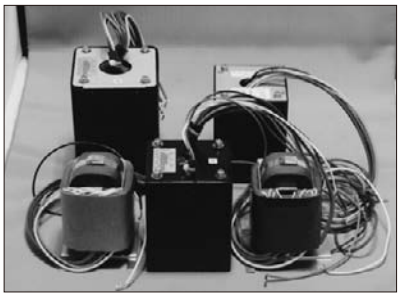

ASTR-12

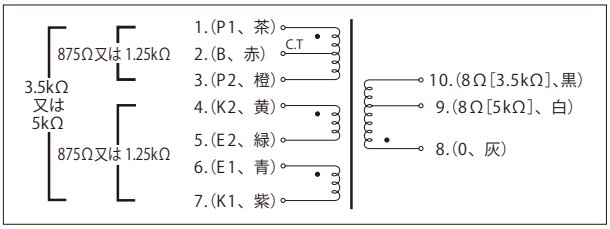

1 次側インピーダンス	5kΩ または 3.5kΩ（二次側タップで選択）
2 次側インピーダンス	8Ω
出力容量（40Hz）	35W（5kΩ）／50W（3.5kΩ）
周波数特性	20 ～ 50KHz（7V 入力、−2dB、不平衡電流 0mA 時） 測定回路は下図参照
1 次許容 DC 電流	260mA（2 本分）
最大許容電源電圧	500Vdc（バイファイラ巻線間）
概略寸法	83mm×79mm×112mm
重量	2.6kg

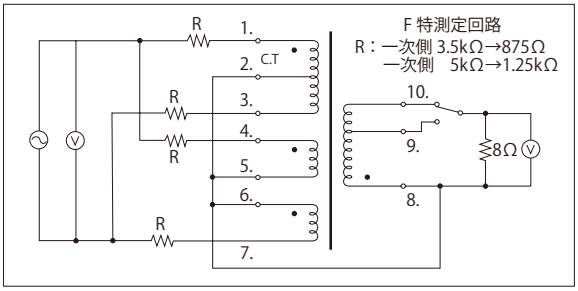

ASTR-20, ASTR-20S

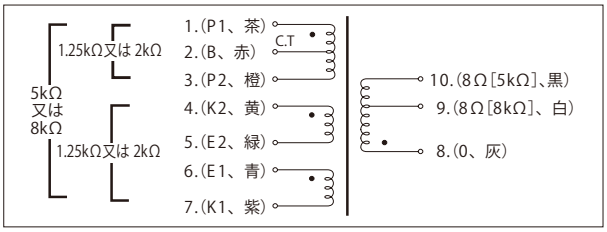

1 次側インピーダンス	8kΩ または 5kΩ（2 次側タップで選択）
2 次側インピーダンス	8Ω
出力容量（40Hz）	13W（8kΩ）／20W（5kΩ）
周波数特性	20 ～ 50KHz（7V 入力、−2dB、不平衡電流 0mA 時） 測定回路は下図参照
一次許容 DC 電流	180mA（2 本分）
最大許容電源電圧	400Vdc（バイファイラ巻線間）
概略寸法	ASTR-20： 72mm×69mm×H92mm（MAX）、 ネジ穴（M4）寸法は 52mm×48mm
	ASTR-20S：65mm×70mm×H100mm（MAX）、 ネジ穴（M4）寸法は 45mm×55 ～ 58mm
外観仕上げ	ASTR-20： 角型化粧ケース入り（黒色サテン塗装）
	ASTR-20S：カットコア用標準金具仕様（プレスボード仕上げ）

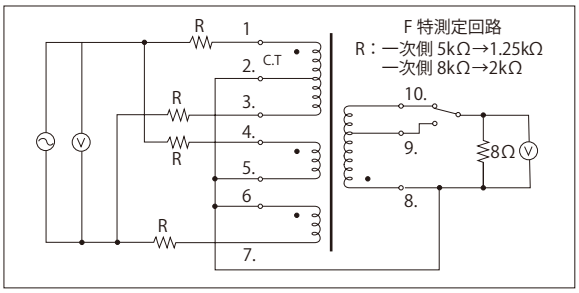

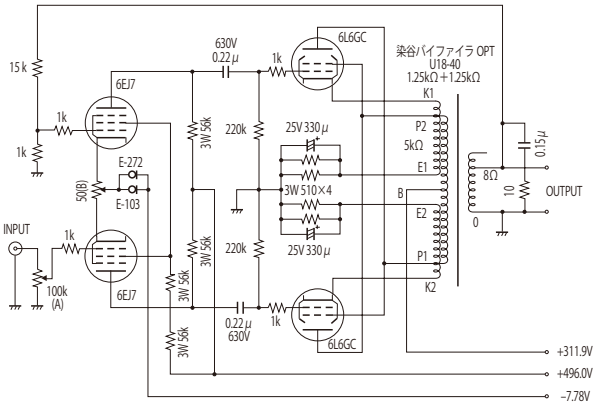

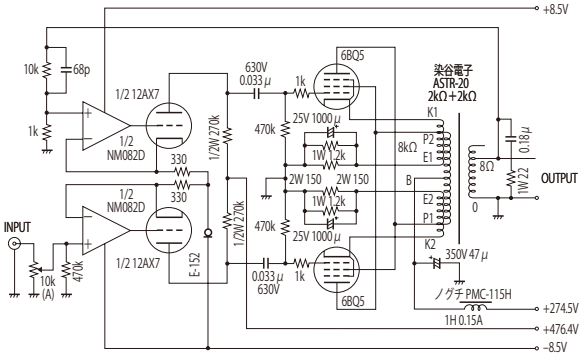

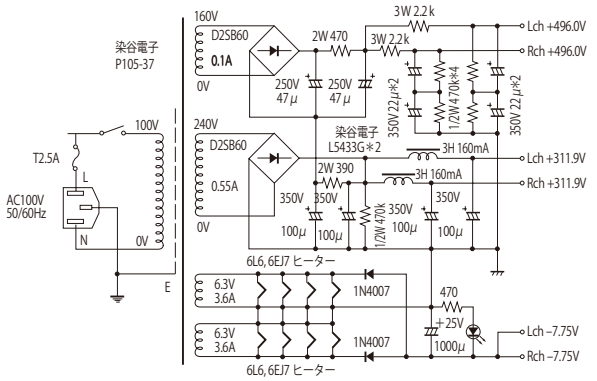

※回路設計例等くわしくは HP　www.someyadenshi.co.jp　のオーディオコーナーをごらん下さい。