High Quality Transformers

A66-31段間トランスデータ

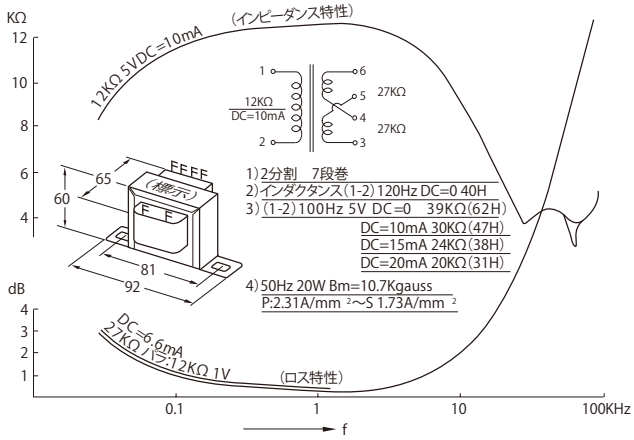

A66-39 O.P.T. データ

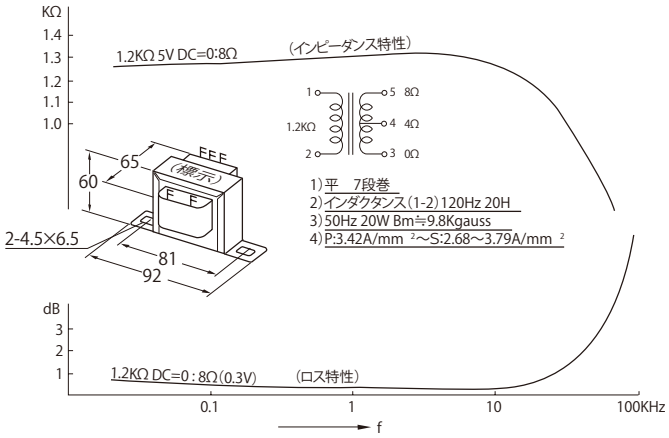

A66-38 O.P.T.特性
(FH6635BR)

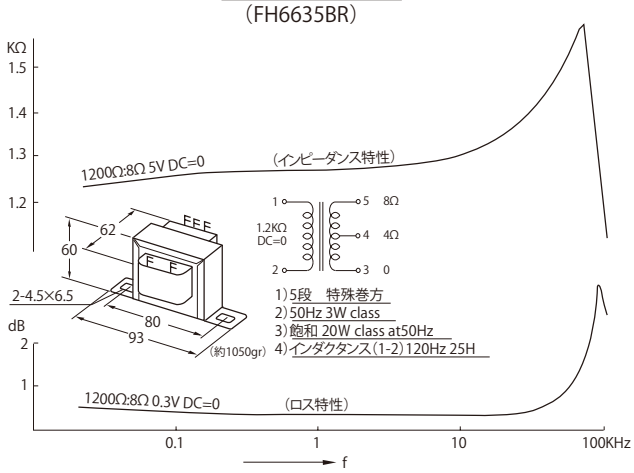

A66-40 O.P.T. データ

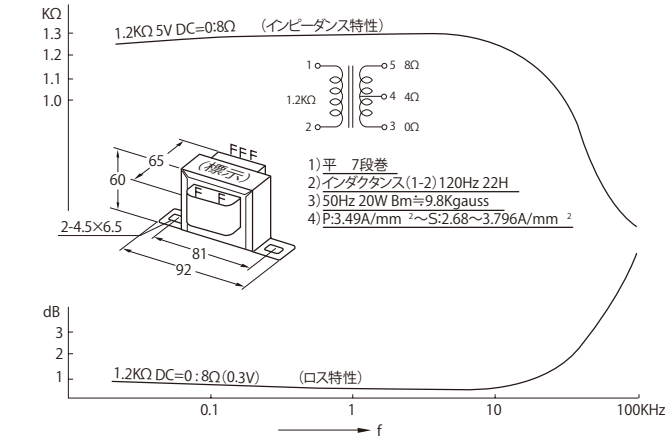

A76-31 出力トランス データ

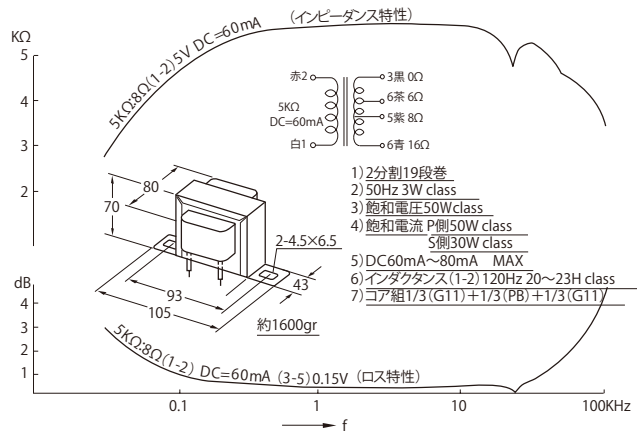
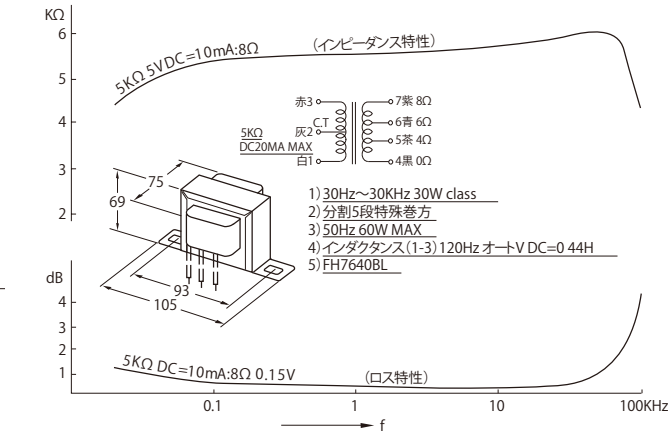
A76-35 O.P.T. 特性