High Quality Transformers

A66-41 O.P.T.データ

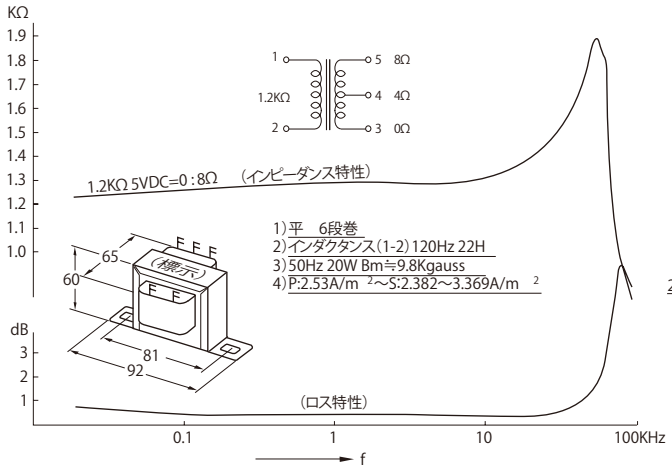

A76-34 O.P.T.データ

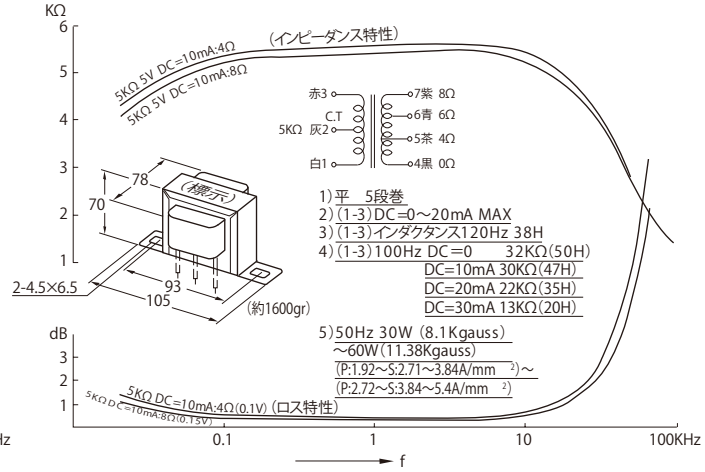

A76-37 I.P.T.データ

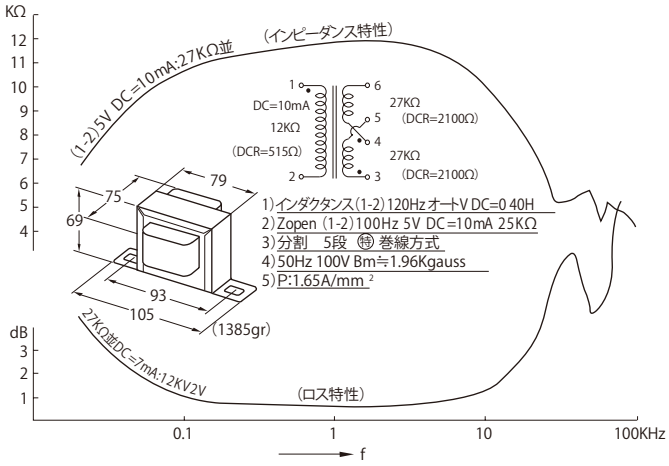

A76-38 I.P.T.データ

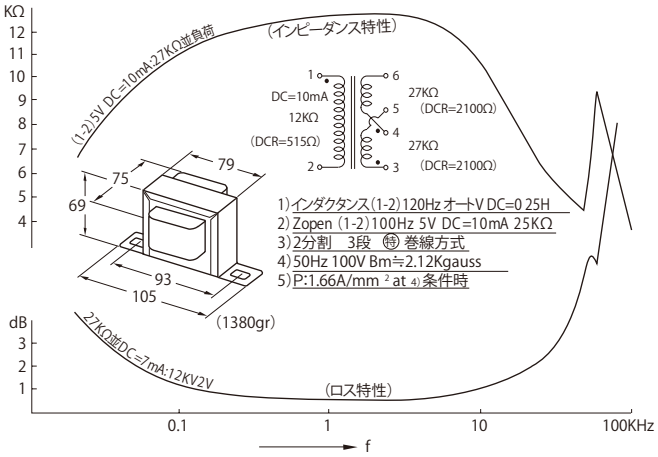

A76-44

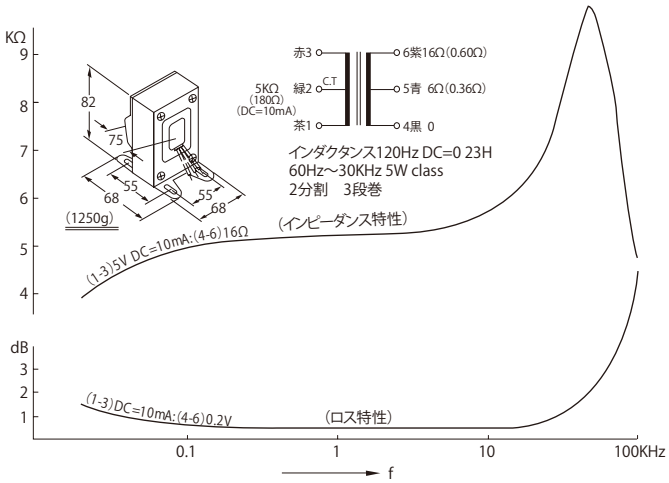
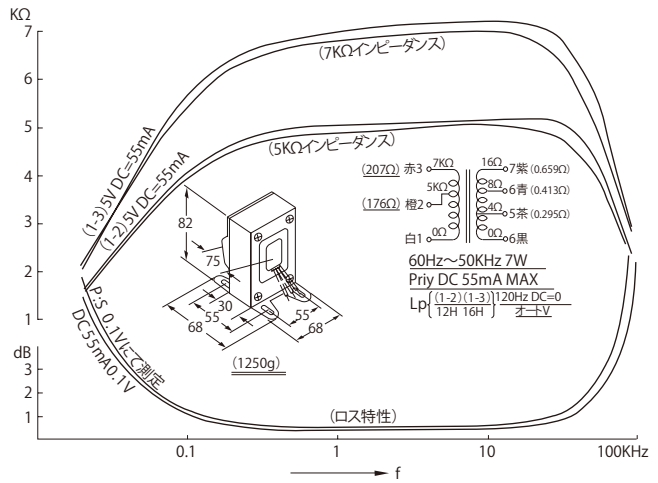
A76-40 O.P.T.