High Quality Transformers

TR-27 トロイダル O.P.T.

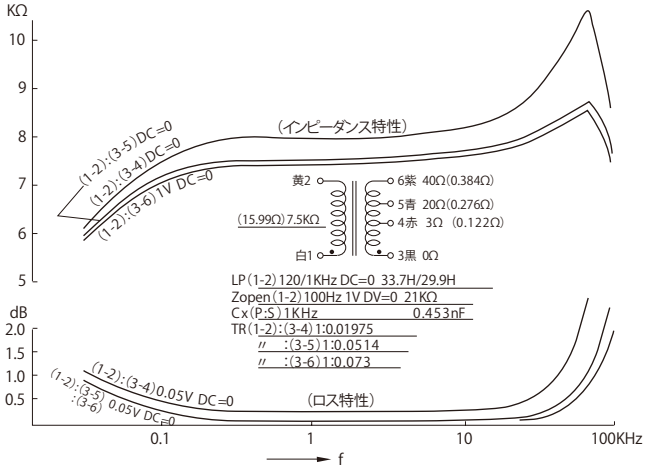

TR-27A O.P.T.データ

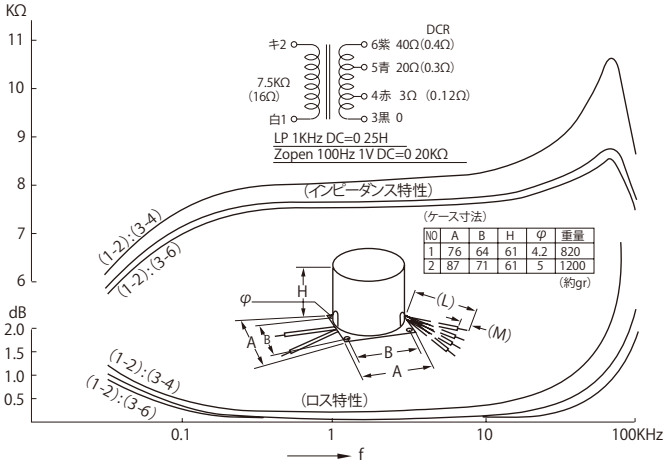

TR-27C（ケイサ入り）

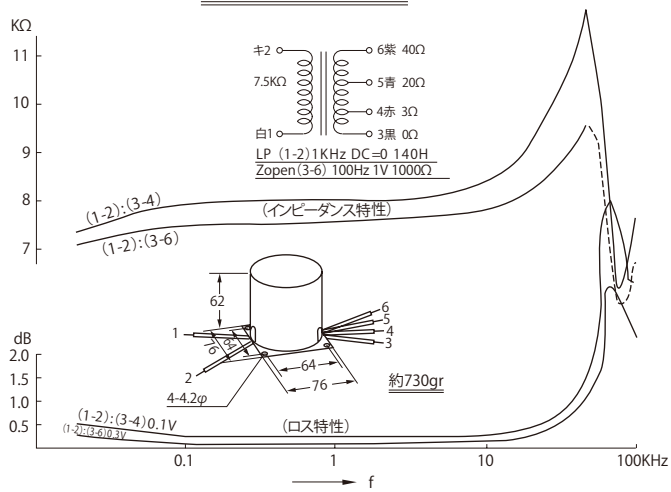

TR-27C（X=266赤ケイサなし）

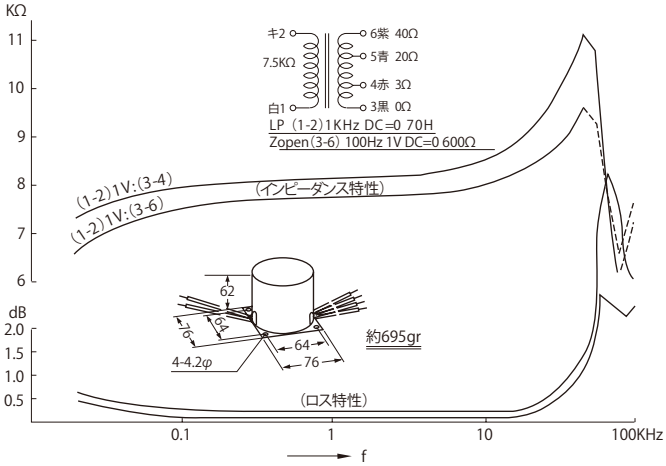

TR-27C（ケイサなし）

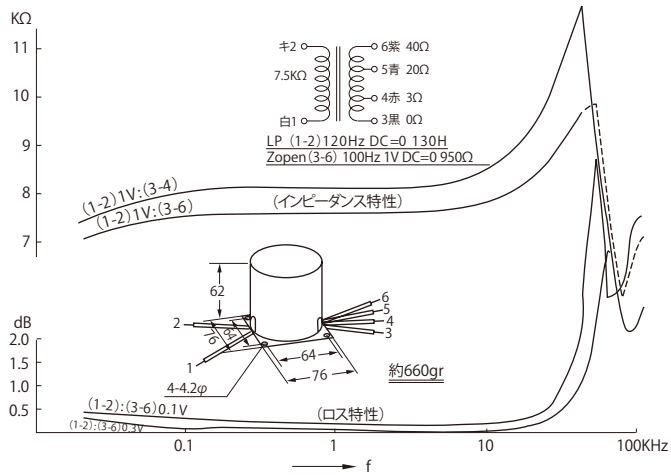
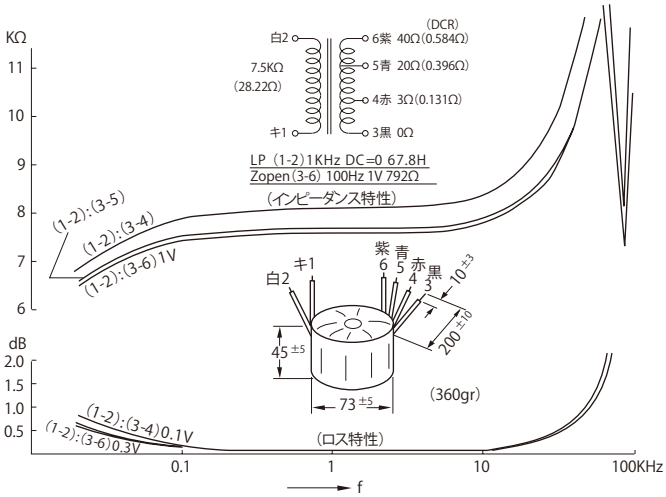
TR-27CX O.P.T.データ