High Quality Transformers

SM606　～ SM1900　シリーズ

1）　600 Ω：600 Ω（C.T 付）等・モデム電話回線等用
　　小型トランスの直流電流印加量の変化に対してのデータをまとめてみました。
2）　絶縁抵抗　500 VDC 100 MΩ 以上
3）　絶縁耐圧　500 VAC 1 分間
4）　下記を目安に特注品承りますのでご下命下さい。

重量　約 15 gr

	試作時実測参考データ						DC mA	試作時実測参考データ（測定レベル 1V）													
								0.1	0.2	0.3	0.6	1	3	4	6	10	15	20	25	30KHz
SM606G	開放 IZI 300Hz1V	DC	0mA	50mA	80mA	インピーダンス (Ω)	0	171	299	391	545	620	687	698	710	736	774	826	876	945
		Ω	445	423	380		50	166	289	379	537	615	686	696	710	736	774	824	876	944
	インダクタンス	P 側 1KHz オート VDC=0 にて 0.219H					80	152	263	348	507	595	683	693	709	735	774	825	877	946
	DCR	P=56.5 Ω　S=73.7Ω				ロス (dB)	0	8.60	4.65	3.20	1.90	1.50	1.20	1.20	1.15	1.15	1.25	1.45	1.60	1.85
	T・R	1:0.5:1					50	8.85	4.85	3.35	1.95	1.55	1.25	1.20	1.15	1.15	1.25	1.45	1.60	1.85
							80	9.65	5.40	3.85	2.20	1.65	1.30	1.25	1.25	1.25	1.30	1.50	1.65	1.85
SM606GK	開放 IZI 300Hz1V	DC	0mA	50mA	80mA	インピーダンス (Ω)	0	172	297	388	542	617	684	696	709	733	768	816	865	930
		Ω	443	418	370		50	165	287	373	529	610	683	693	708	730	770	814	866	928
	インダクタンス	P 側 1KHz オート VDC=0 にて 0.218H					80	151	258	342	499	587	679	691	707	733	771	815	870	930
	DCR	P=56.5 Ω　S=73.6Ω				ロス (dB)	0	8.60	4.70	3.25	1.90	1.50	1.25	1.20	1.15	1.20	1.30	1.40	1.60	1.80
	T・R	1:0.5:1					50	8.85	4.90	3.45	2.00	1.55	1.25	1.20	1.20	1.20	1.30	1.45	1.65	1.80
							80	9.75	5.55	3.95	2.25	1.70	1.30	1.30	1.25	1.25	1.30	1.45	1.65	1.80
SM606B	開放 IZI 300Hz1V	DC	0mA	50mA	80mA	インピーダンス (Ω)	0	152	276	365	542	635	707	715	726	747	785	832	885	952
		Ω	394	388	376		50	153	270	363	540	635	707	715	726	747	785	832	884	954
	インダクタンス	P 側 1KHz オート VDC=0 にて 0.205H					80	149	263	354	535	630	709	718	726	748	787	837	888	955
	DCR	P=56.5 Ω　S=73.7Ω				ロス (dB)	0	9.60	5.15	3.45	1.80	1.35	1.05	1.05	1.05	1.05	1.20	1.35	1.55	1.75
	T・R	1:0.5:1					50	9.60	5.15	3.45	1.80	1.35	1.05	1.05	1.05	1.10	1.25	1.40	1.55	1.75
							80	9.80	5.35	3.60	1.90	1.40	1.10	1.10	1.10	1.10	1.20	1.40	1.55	1.80
SM606BK	開放 IZI 300Hz1V	DC	0mA	50mA	80mA	インピーダンス (Ω)	0	176	308	407	571	648	708	717	727	746	782	826	880	941
		Ω	462	434	379		50	169	297	391	559	644	708	716	726	746	782	827	877	939
	インダクタンス	P 側 1KHz オート VDC=0 にて 0.241H					80	151	265	354	530	628	706	716	726	746	783	826	880	946
	DCR	P=56.5 Ω　S=73.3Ω				ロス (dB)	0	8.30	4.25	2.95	1.65	1.30	1.10	1.05	1.05	1.10	1.20	1.35	1.50	1.70
	T・R	1:0.5:1					50	8.70	4.60	3.10	1.70	1.30	1.10	1.05	1.05	1.10	1.20	1.35	1.45	1.75
							80	9.75	5.30	3.60	1.90	1.40	1.10	1.10	1.10	1.10	1.25	1.35	1.55	1.75
SM1900G	開放 IZI 300Hz1V	DC	0mA	50mA	80mA	インピーダンス (Ω)	0	289	440	515	613	650	690	697	709	735	776	825	881	950
		Ω	800	427	276		50	173	294	375	521	595	676	688	703	732	775	824	882	950
	インダクタンス	P 側 1KHz オート VDC=0 にて 0.358H					80	120	202	268	418	520	654	675	699	732	775	824	882	947
	DCR	P=56.5 Ω　S=72.8Ω				ロス (dB)	0	4.90	2.70	2.10	1.55	1.40	1.20	1.15	1.15	1.15	1.30	1.45	1.60	1.85
	T・R	1:0.5:1					50	8.40	4.80	3.45	2.10	1.65	1.30	1.25	1.25	1.30	1.35	1.45	1.65	1.85
							80	12.05	7.35	5.40	3.00	2.15	1.45	1.35	1.30	1.30	1.35	1.50	1.70	1.90
SM1900GK	開放 IZI 300Hz1V	DC	0mA	50mA	80mA	インピーダンス (Ω)	0	249	393	475	589	637	687	695	707	732	778	828	885	957
		Ω	660	444	316		50	175	300	387	532	608	677	687	705	732	776	826	885	955
	インダクタンス	P 側 1KHz オート VDC=0 にて 0.296H					80	136	227	300	451	551	664	679	700	730	775	827	883	953
	DCR	P=57.0 Ω　S=73.5Ω				ロス (dB)	0	5.70	3.25	2.45	1.65	1.45	1.20	1.15	1.15	1.20	1.25	1.45	1.60	1.90
	T・R	1:0.5:1					50	8.30	4.55	3.30	2.00	1.55	1.25	1.20	1.20	1.20	1.30	1.45	1.65	1.90
							80	10.65	6.45	2.60	2.60	1.95	1.35	1.30	1.25	1.25	1.35	1.45	1.70	1.90

High Quality Transformers

SM606 ～SM1900 シリーズ

	試作時実測参考データ						DC mA	試作時実測参考データ（測定レベル 1V）												
								0.1	0.2	0.3	0.6	1	3	4	6	10	15	20	25	30KHz
SM 1900B	開放 IZI 300Hz1V	DC	0mA	50mA	80mA	インピーダンス (Ω)	0	264	435	528	644	684	713	718	726	748	788	838	891	961
		Ω	762	479	315		50	184	323	418	582	654	710	717	726	749	789	839	894	964
	インダクタンス	P 側 1KHz オート VDC=0					80	129	226	307	485	598	700	713	724	749	786	836	892	960
		0.38H				ロス (dB)	0	5.40	2.65	1.85	1.30	1.15	1.05	1.05	1.05	1.05	1.15	1.35	1.50	1.75
	DCR	P=56.3 Ω S=72.9Ω					50	7.90	4.10	2.80	1.60	1.25	1.05	1.05	1.05	1.10	1.20	1.40	1.55	1.75
	T・R	1:0.5:1					80	11.25	6.45	4.45	2.20	1.55	1.15	1.10	1.15	1.20	1.25	1.40	1.55	1.80
SM1900BK	開放 IZI 300Hz1V	DC	0mA	50mA	80mA	インピーダンス (Ω)	0	208	358	452	600	660	707	713	723	747	790	842	900	977
		Ω	559	417	323		50	164	287	377	552	634	704	712	722	746	788	843	900	977
	インダクタンス	P 側 1KHz オート VDC=0					80	131	228	313	493	600	699	711	726	748	789	844	902	975
		0.276H				ロス (dB)	0	6.95	3.55	2.45	1.55	1.25	1.10	1.05	1.05	1.10	1.20	1.35	1.60	1.80
	DCR	P=56.8 Ω S=73.8Ω					50	8.80	4.75	3.25	1.75	1.35	1.10	1.05	1.05	1.10	1.20	1.40	1.60	1.80
	T・R	1:0.5:1					80	11.05	6.30	4.25	2.20	1.50	1.15	1.10	1.10	1.15	1.25	1.45	1.65	1.85

(A) 外形図（品番末尾 K 付）

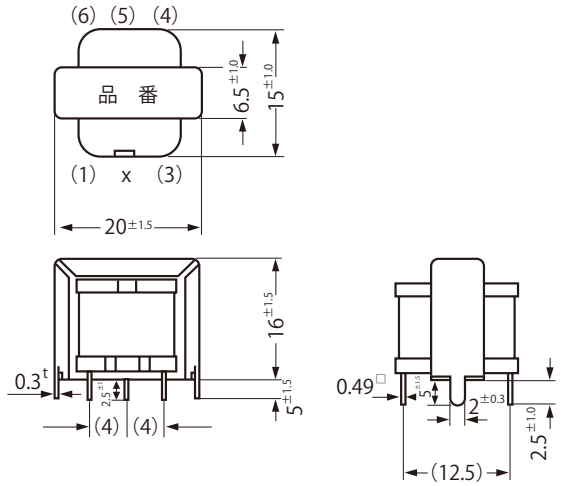

(B) 外形図（品番末尾 K なし）

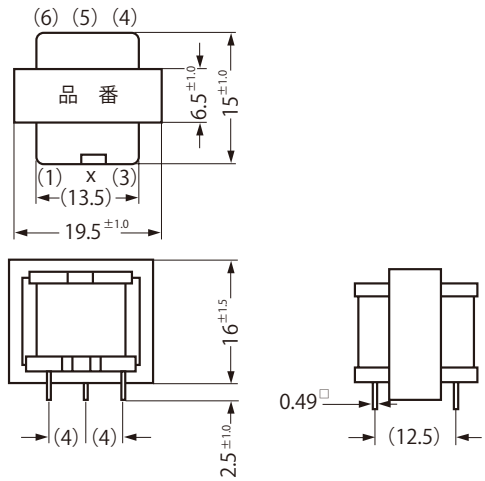

SM606 [ ] の接続図

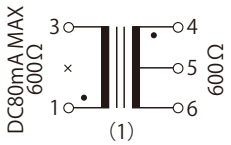

SM1900 [ ] の接続図

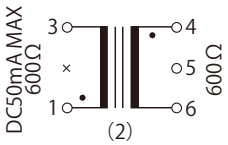

強い心がないと生きていくのはむずかしい。しかし暖かい心がないと幸せにはなれない。