High Quality Transformers

24 F シリーズ

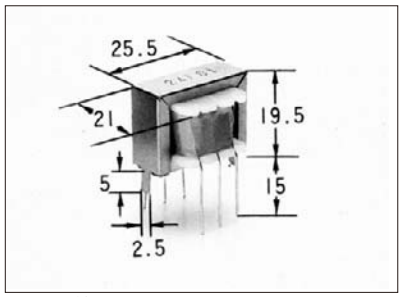

重量　約 28 gr

1）小型軽量 0.5 φ フレキシブルピン型
（リードタイプにも変更可能です）
2）最大入力レベル　＋ 15 dBm
3）周波数範囲　0.3 ～ 10 kHz
4）インピーダンス偏差　± 20 % at 1KHz
5）直流抵抗偏差　±20 % at 25 ℃
6）絶縁耐圧　250 VAC　1 分間
7）絶縁抵抗　250 VDC 100 MΩ 以上
8）1 次手前にて品番標示してあります。
9）下記を目安に特注品承りますのでご下命下さい。

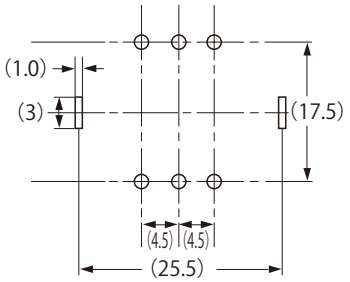

※1 但し⑥、⑦図の 2 回路はバイファイラー巻につき耐圧を加えないで下さい。

品　番	インピーダンス (Ω)		直流抵抗 (Ω)		直流重畳	定損	偏差	巻数比	接続図	試作時実測参考データ（Ω／dB）						
	1 次	2 次	1 次	2 次	P (mA)	(dB)	(dB)	P ： S		0.1	0.3	1	7	10	20	30KHz
24F01	C.T 1.2K	8	54	0.29	0	1	± 1	1：0.081	③	1.18	1.25	1.28	1.34	1.38	1.60	1.95K
										0.95	0.74	0.60	0.54	0.54	0.74	1.04
24F02	1K	C.T 2K	36	93	0	1	± 1	0.708：1	②	950	1010	1040	1050	1040	980	920
										0.9	0.7	0.55	0.50	0.50	0.50	0.65
24F03	330	C.T 1.2K	24	83	48	1.5	± 1.5	0.522：1	②	155	275	341	368	378	418	478
										4.3	1.6	0.9	0.7	0.7	0.8	0.9
※ 24F04	300	600 600	23	79 92	65	1.8	± 2.5	0.708：1 0.708：1	⑥	129	248	326	355	400	510	655
										5.4	2.2	1.3	1.2	1.2	1.6	3.2
24F05	600	C.T 1.2K	51	69	50	1.8	± 2.5	0.702：1	②	210	420	590	665	680	755	860
										6.3	2.4	1.2	0.9	0.9	1.1	1.5

※ 2 次切替負荷です。2 次ピンピッチ 3mm です。

24 M シリーズ

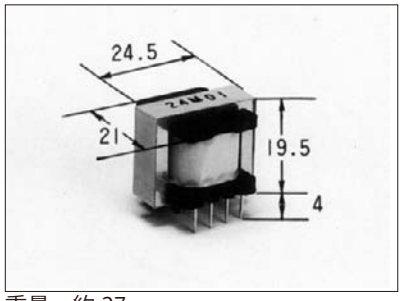

重量　約 27 gr

1）小型軽量 0.49 □　固定ピン型
2）最大入力レベル　＋ 15 dBm
3）周波数範囲 0.3 ～ 10 KHz
4）インピーダンス偏差　± 20 % at 1KHz
5）直流抵抗偏差　±20 % at 25 ℃
6）絶縁耐圧　500 VAC　1 分間
7）絶縁抵抗　500 VDC 100 MΩ 以上
8）1 次手前にて品番標示してあります。
9）下記を目安に特注品承りますのでご下命下さい。

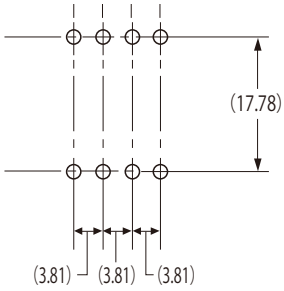

※2 但し⑥、⑦図の 2 回路はバイファイラー巻につき耐圧を加えないで下さい。

品　番	インピーダンス (Ω)		直流抵抗 (Ω)		直流重畳	定損	偏差	巻数比	接続図	試作時実測参考データ（Ω／dB）						
	1 次	2 次	1 次	2 次	P (mA)	(dB)	(dB)	P ： S		0.1	0.3	1	7	10	20	30KHz
24M01	(150×2) 600	600	13 13	35	0	1.2	± 1.0	1：1	⑦	525	580	610	650	670	780	950
										1.4	1.0	0.8	0.7	0.75	1.0	1.35
24M02	(300×2) 1.2K	8	33 33	0.25	0	1.2	± 1.0	1：0.0814	⑦	1030	1150	1210	1300	1350	1585	1940
										1.64	0.94	0.84	0.64	0.64	0.74	1.94
24M03	(300×2) 1.2K	300	31 31	12	0	1.2	± 1.0	1：0.50	⑦	1040	1150	1200	1300	1350	1630	2100
										1.3	1.0	0.8	0.7	0.7	0.8	1.1
24M04	10K	600	445	23	0	1.0	± 1.0	1：0.244	⑧	9	9.85	10.3	10.8	11.2	13.5	17K
										1.1	0.85	0.60	0.50	0.50	0.60	0.80
24M05	2.5K	2.5K	115	154	0	1.0	± 1.0	1：1	⑨	2430	2590	2650	2770	2870	3340	4120
										1.0	0.75	0.65	0.60	0.65	0.85	1.20

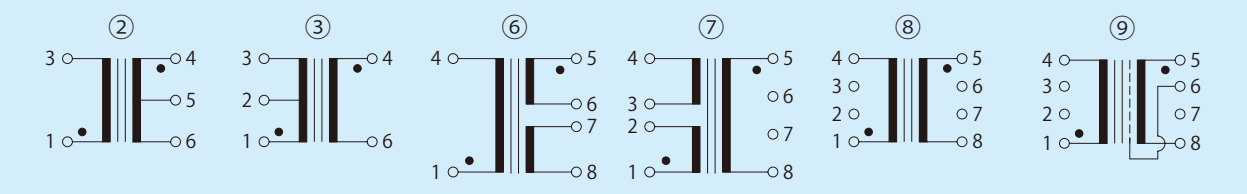

うきことのなおこの上に積れかし　限りある身の力ためさん