High Quality Transformers

U 型 シリーズ（2）

接続図

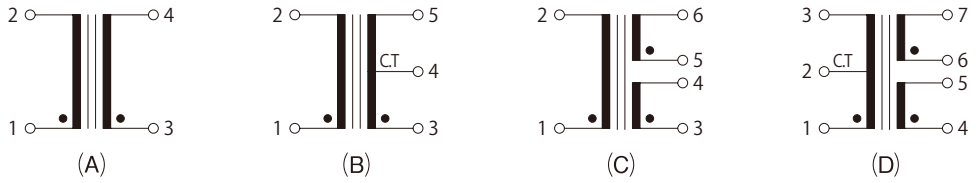

外形図

(1) : 13U

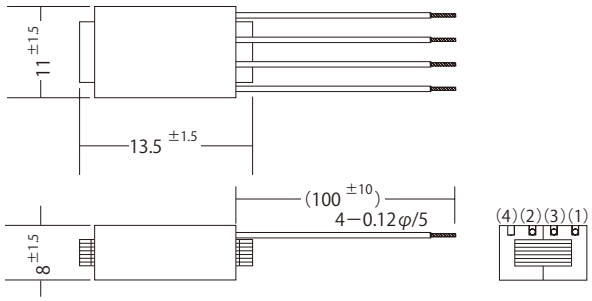

(2) : 16U

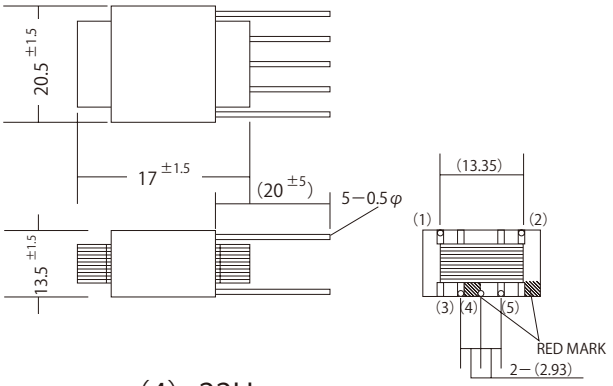

(3) : 17U

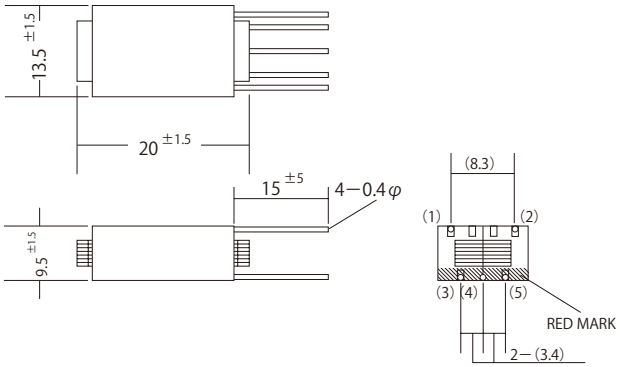

(4) : 22U

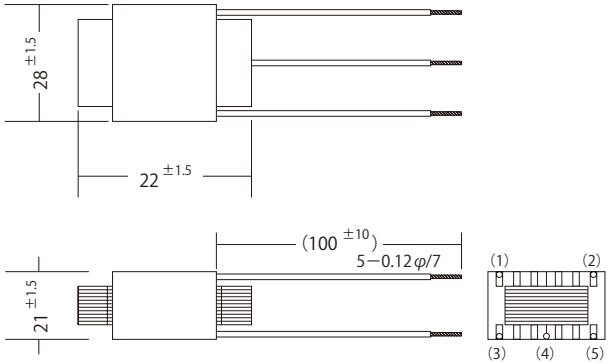

(5) : 16L

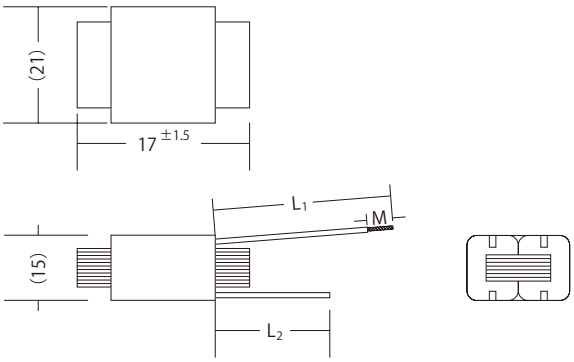

(6) : 16U8

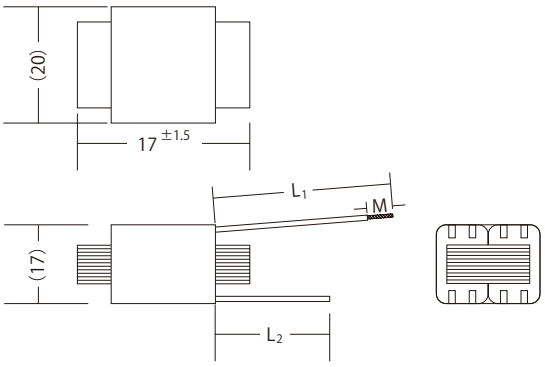

※1　ピン又はリード引出し　　※2　長さ、ご相談による　　※3　金型、数量等に注意