High Quality Transformers

FT22　シリーズ

品番	インピーダンス(Ω)		直流抵抗 ±20%(Ω)		巻数比	接続図	外形図	直流重量	測定レベル	試作時実測参考データ（Ω／dB）														
	1 次	2 次	1 次	2 次						0.1	0.2	0.3	0.6	1	3	6	10	15	20	25	30	40	50KHz
FT22-45C	10 K	10 K	290	380	1:1	(A)	(3)	0	1V	4.56	7.3	8.49	9.89	10.29	10.57	10.58	10.54	10.42	10.26	10.14	10.01	9.80	9.51kΩ
								0	1V	3.6	1.5	0.95	0.45	0.40	0.35	0.35	0.40	0.45	0.50	0.55	0.60	0.65	0.70dB
								2mA	1V	4.37	7.1	8.34	9.84	10.21	10.50	10.44	10.17	9.73	9.21	8.78	8.19	7.28	6.47kΩ
								2mA	1V	3.95	1.60	1.0	0.60	0.45	0.40	0.45	0.50	0.75	1.05	1.25	1.45	1.90	2.3dB
FT22-46B	10K	10K	300	395	1:1	(B)	(2)	0	1V	5.98	8.08	8.83	9.66	9.95	10.25	10.40	10.55	10.75	10.97	11.20	11.51	12.16	12.78kΩ
								0	1V	2.40	1.25	0.95	0.60	0.55	0.50	0.50	0.45	0.45	0.45	0.50	0.50	0.60	0.70dB
								2mA	1V	5.70	7.91	8.70	9.63	9.88	10.20	10.30	10.30	10.20	10.03	9.85	9.58	8.77	7.86kΩ
								2mA	1V	2.60	1.30	0.95	0.70	0.65	0.55	0.50	0.55	0.60	0.90	1.10	1.30	1.70	2.30dB
FT22-46C	10K	10K	300	395	1:1	(B)	(2)	0	1V	4.0	6.76	8.15	9.67	10.18	10.52	10.60	10.72	10.85	11.02	11.26	11.55	12.19	12.75kΩ
								0	1V	4.25	1.70	1.10	0.55	0.45	0.40	0.35	0.40	0.40	0.40	0.45	0.50	0.55	0.65dB
								2mA	1V	3.84	6.50	7.85	9.60	10.07	10.47	10.50	10.43	10.33	10.1	9.9	9.6	8.81	7.83kΩ
								2mA	1V	4.65	1.85	1.20	0.60	0.50	0.45	0.45	0.50	0.55	0.85	1.05	1.25	1.55	2.20dB
FT22-47	10K	10K	340	350	1:1	(A)	(3)	0	1V	6.0	8.49	9.39	10.33	10.57	10.67	10.57	10.34	9.99	9.60	9.26	8.88	8.21	7.82kΩ
								0	1V	2.25	0.90	0.55	0.35	0.35	0.30	0.30	0.30	0.35	0.40	0.50	0.55	0.70	0.80dB
								1.5mA	1V	3.94	6.39	7.75	9.69	10.23	10.58	10.38	9.88	9.06	8.29	7.68	7.05	6.08	5.42kΩ
								1.5mA	1V	4.4	1.9	1.2	0.55	0.40	0.40	0.40	0.65	1.0	1.35	1.55	1.85	2.20	2.30dB
FT22-48	10K	10K	355	365	1:1	(B)	(2)	0	1V	6.25	8.66	9.41	10.38	10.55	10.70	10.71	10.70	10.71	10.72	10.73	10.77	10.82	10.83kΩ
								0	1V	2.25	0.90	0.55	0.40	0.35	0.35	0.30	0.30	0.35	0.40	0.40	0.50	0.55	0.60dB
								2mA	1V	3.05	5.16	6.89	9.26	10.07	10.65	10.62	10.4	10.17	9.7	9.17	8.98	8.14	7.34kΩ
								2mA	1V	6.35	3.1	2.0	0.85	0.55	0.40	0.40	0.50	0.60	0.90	1.15	1.35	1.75	2.15dB

外形図

（1）FFPT 22/19 LH 形（FTH22）

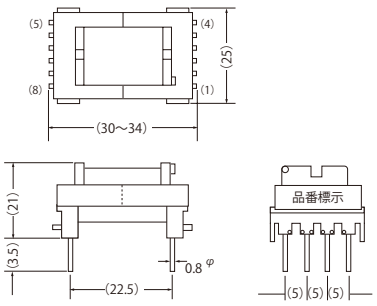

（2）FFPT 22/19 分割 LH2S 型（FTS22）

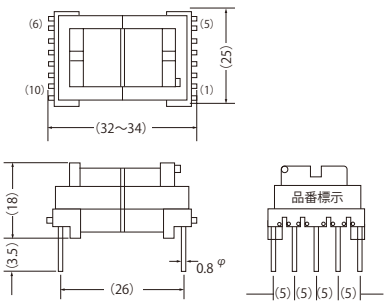

（3）FFPT 22/19L 型（FTV22）

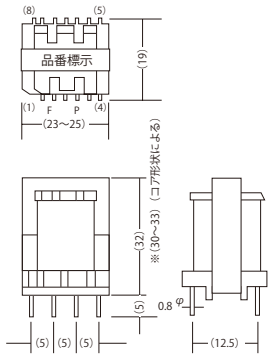

（4）FFPT 19-H　型（FTH19）

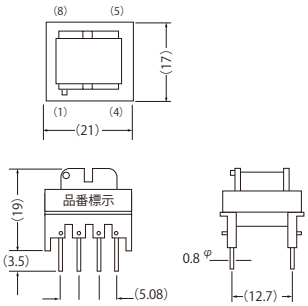

（5）FFPT 19L 型（FTV19）

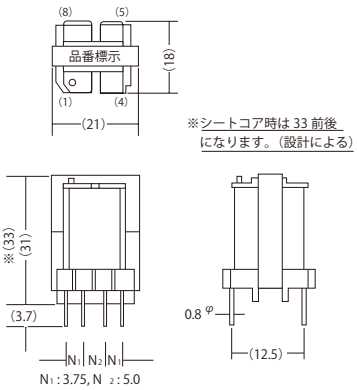

接続図

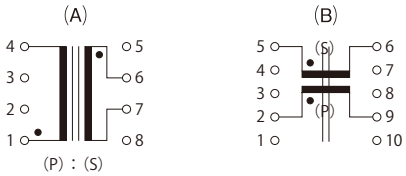

15 にして学に志す、30 にして立つ、40 にして惑わず、50 にして天命を知る、60 にして耳順う、70 にして矩をこえず