HB19 型 HB26 型 ハイブリッド及び整合 トランス　例等外形寸法図

外形図　（ピン No 位置方向は個別仕様にてご確認お願い申し上げます）

（1）（19M）　（2）（19M-8P）　（3）（24M）　（4）（26 K）

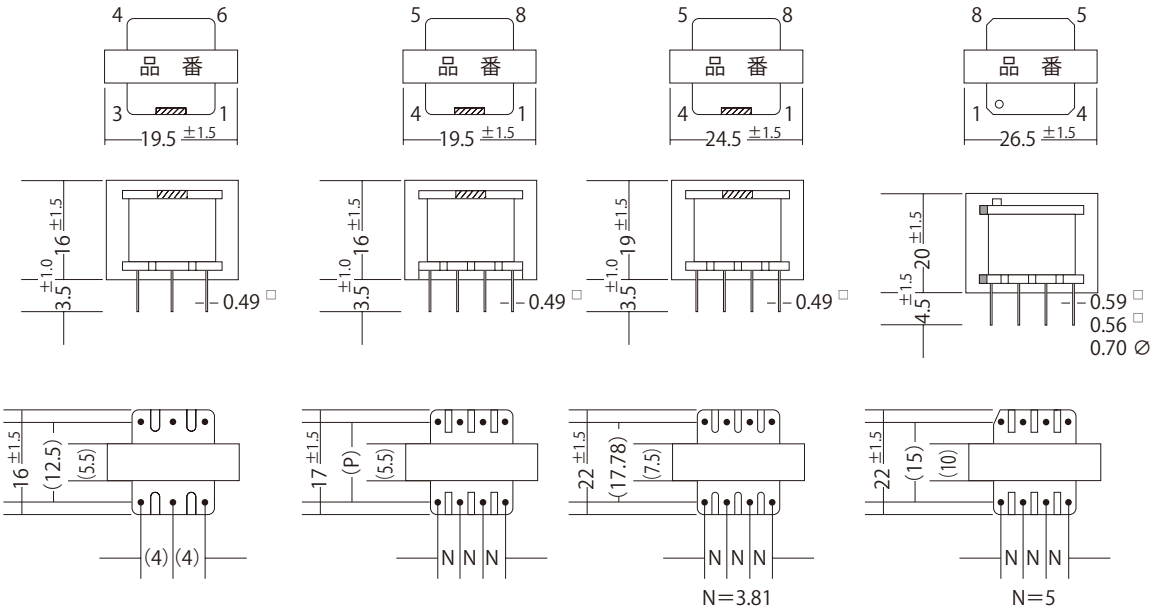

	N	P
（イ）	3.81	13.97
（ロ）	3.81	12.7

（5）（19M-8P バンド付）　（6）（24M バンド付）

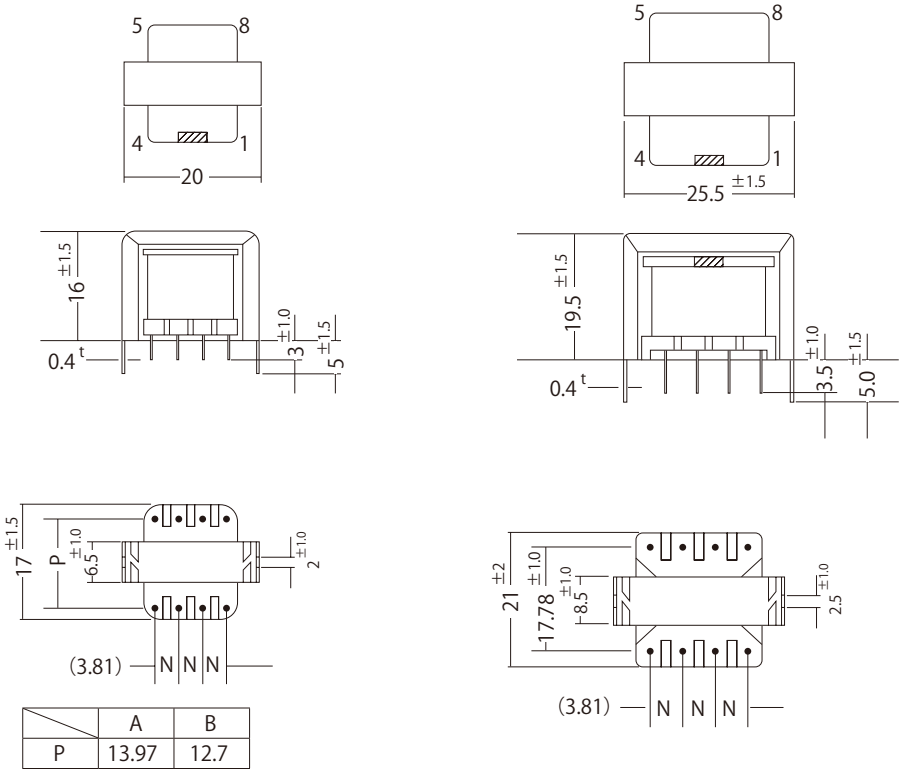

	A	B
P	13.97	12.7