High Quality Transformers

MC シリーズ

外形図（A）

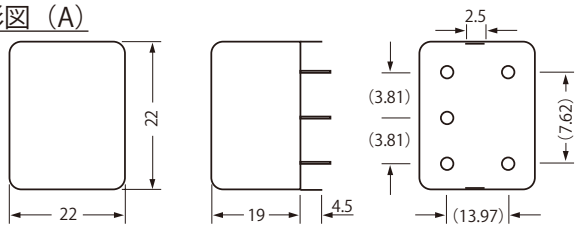

外形図（B）

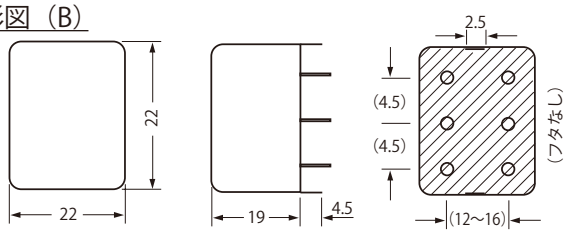

外形図（C）

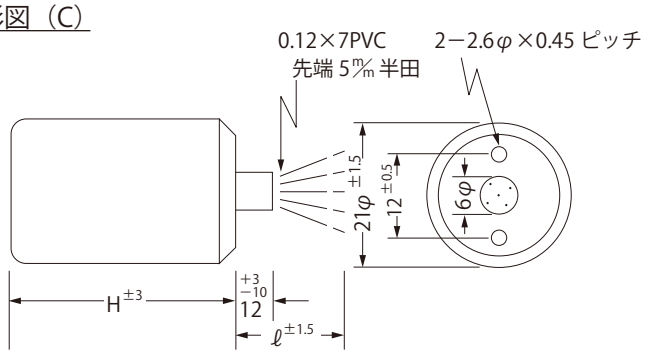

※H＝23 とH＝25 の２種類ありますのでご注意下さい。

接続図

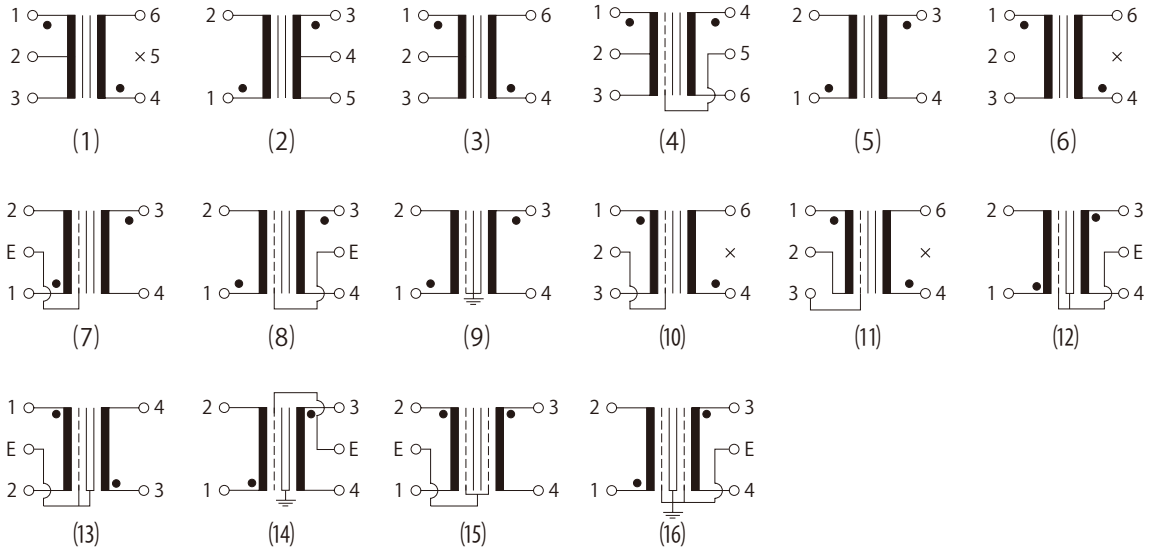

（製品は改良のため無断で変更する場合がありますので予めご了承お願いします。）