パワレボ

RH シリーズ

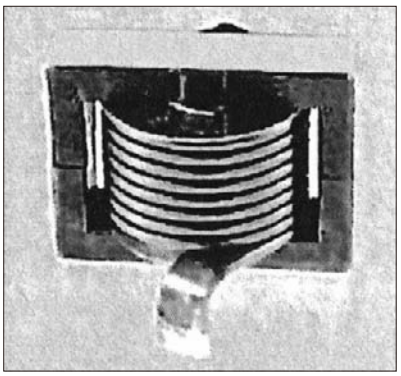

RL タイプの特性をそのまま活かし、形状を縦型にし温度上昇も小さく周波数特性に優れたパワーインダクターです。

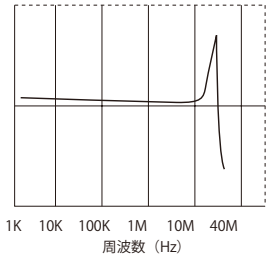

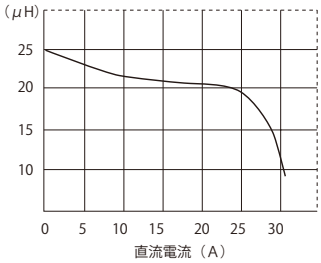

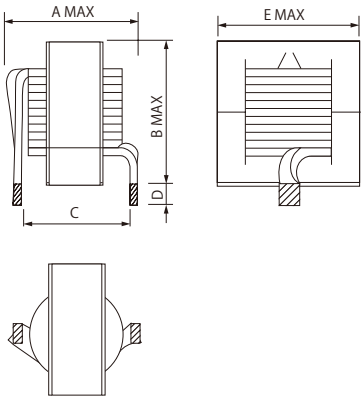

D：半田ツララ部分を除く
C：ピッチは内寸法で記載

RT シリーズ

RL 22 S タイプを採用し、シリーズの中で最もコンパクトでコストパフォーマンスも実現しました。

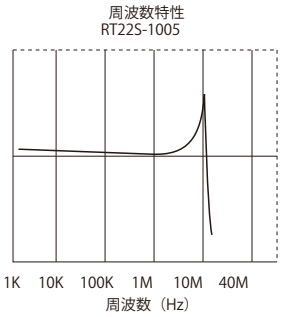

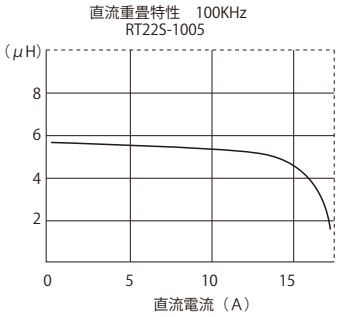

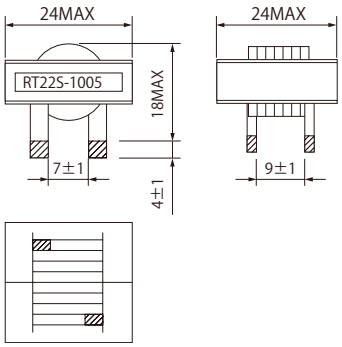

品名	出力リード (mm)	定格 Idc(A) ⊿T=10deg	インダクタンス 100KHz	（μH） ±20% 100KHz，定格時	直流抵抗 25℃ 1KHz(mΩ)	重量 (g)
RT22S-1005	2.0×4.0	10	5.2	4.9	2	24