ノイズフィルター用コイル

標準品仕様

品　　名	定格電流 Idc (A)	インダクタンス Lmin（μH）*1		直流抵抗 dcR max（mΩ）	外径寸法 D×W max（mm）	線径 (mmφ)
		I dc・0	I dc・定格			
HK-05S040-1010	1	100	80	130	13×8	0.40
HK-05S055-4000	2	40	25	45	13×8	0.55
HK-08S050-2010	1	200	160	155	18×10	0.50
HK-08S070-6500	2	65	55	50	18×10	0.70
HK-08S080-3000	3	30	23	30	18×10	0.80
HK-10S050-6010	1	600	450	370	23×12	0.50
HK-10S070-1810	2	180	135	100	23×12	0.70
HK-10S080-1210	3	120	80	70	23×12	0.80
HK-10S100-4500	5	45	30	25	23×12	1.00
HK-12S050-1020	1	1000	800	450	27×13	0.50
HK-12S070-5010	2	500	330	170	27×13	0.70
HK-12S080-1310	3	130	100	60	27×13	0.80
HK-12S100-9000	5	90	55	35	27×13	1.00
HK-14S080-4010	3	400	250	110	34×15	0.80
HK-14S100-3510	5	350	160	70	34×15	1.00
HK-14S160-5000	10	50	30	20	36×18	1.60
HK-14D070-1520	2	1500	950	300	34×20	0.70
HK-14D080-3010	3	300	230	100	34×20	0.80
HK-14D100-2110	5	210	140	60	35×20	1.00
HK-14D160-4500	10	45	30	10	37×21	1.60
HK-20D080-7010	3	700	500	180	40×20	0.80
HK-20D100-6010	5	600	300	95	41×20	1.00
HK-20D160-1810	10	180	95	25	43×23	1.60
HK-20D180-2002	20	20	14	6	47×28	1.80×2P
HK-28D110-1420	5	1400	570	135	53×23	1.10
HK-28D160-4010	10	400	150	50	55×27	1.60
HK-28D180-4002	20	40	20	4	55×27	1.80×2P
HK-36D180-1720	10	1700	350	65	70×30	1.80
HK-36D100-2411	20	240	70	13	70×30	1.00×6P
HK-36D100-1011	30	100	30	5	72×33	1.00×10P

コア絶縁ケース：ポリプロピレン又は PBT
UL94V-0
＊1. 測定条件：100KHz

タクロンＦコイル（パワーラインのコモンモードノイズ用）

品　　名	線径 φ (mm)	定格電流 (A)	インダクタンス min（mll）	直流抵抗 片側ライン max（mΩ）	外径 (mm)	巾 (mm)	リード長さ ±2 (mm)	取付けピッチ（※）	
								(a)	(b)
FK-040C-1020	0.4	1	1	75	17.5	14.0	20	8	13
FK-040C-3020	0.4	1	3	130	17.5	14.0	20	8	13
FK-050C-1020	0.5	2	1	50	17.5	14.0	20	8	13
FK-050C-3020	0.5	2	3	85	17.5	14.0	20	8	13
FK-060C-1020	0.6	3	1	35	17.5	14.0	20	8	13
FK-060D-1020	0.6	2	1	100	23.0	14.0	20	10	13
FK-100D-3010	1.0	8	0.3	13	26.0	14.0	20	10	14
FK-060E-1020	0.6	2	1	100	23.0	18.5	20	10	19
FK-060E-2020	0.6	2	2	100	23.0	18.5	20	10	19
FK-060E-3020	0.6	2	3	100	25.0	20.0	20	10	19
FK-060E-5020	0.6	2	5	100	27.0	20.0	20	10	19
FK-080E-1020	0.8	5	1	50	25.0	18.5	20	10	19
FK-060G-8020	0.6	2	8	150	34.0	23.0	20	18	21
FK-080G-2020	0.8	5	2	70	32.0	21.0	20	18	21
FK-080G-5020	0.8	4	5	80	34.0	23.0	20	18	21
FK-080G-8020	0.8	4	8	90	34.0	23.0	20	18	21
FK-130G-1020H	1.3	10	1	20	34.0	21.0	20	22	21
FK-130M-2020H	1.3	10	2	28	43.0	27.0	20	30	30
FK-180M-1020H	1.8	15	1	12	49.0	28.0	20	35	35
FK-230-N1020H	2.3	20	1	8	62.0	32.0	20	40	40
FK-260N-1020H	2.0	30	1	6	63.0	37.0	20	55	20

※取付けピッチは基板の穴寸法設計時の参考値です。
コアケース：PBT
使用電線：1UEW 又は 1PEW

タクロン SK コイル（ダストコア）

品　　名	巻　線　※1		定格電流	直流抵抗	仕上り寸法（mm）				※2 インダクタンス
	線径 (mm)	標準巻数	(A)	max (mΩ)	max 外径	max 巾	L_1	maxL_2	min（μH）
SK-03M-2	0.4	20	1	42	9	6	20 ±2	3	10
SK-05M-3	0.55	30	2	42	13	8	20	3	25
SK-05M-4	0.55	40	2	58	13	8	20	3	48
SK-08MS-3	0.6	30	2	45	17	9	20	3	26
SK-08MS-4	0.6	40	2	55	17	9	20	3	46
SK-08MS-5	0.6	50	2	70	17	9	20	3	72
SK-08MD-3	0.6	30	2	55	17	12	20	3	45
SK-08MD-4	0.6	40	2	75	17	12	20	3	80
SK-08MD-5	0.6	50	2	95	17	12	20	3	125
SK-10M-3	0.8	30	3	35	22	12	20	3	40
SK-10M-4	0.8	40	3	45	22	12	20	3	72
SK-10M-5	0.8	50	3	55	22	12	20	3	110
SK-12M-3	1.0	30	5	30	26	13	20	3	36
SK-12M-4	1.0	40	5	35	26	13	20	3	64
SK-12M-5	1.0	50	5	40	26	13	20	3	100

本仕様は改良のためおことわりなく変更することがあります。
〔※ 東邦亜鉛様カタログ優先〕

トロイダル型 シリーズ

- 漏れ磁束が少ないトロイダル形状です。
- 小型・軽量化が可能です。
- コアサイズ別に９種類、各定格電流・インダクタンス値に応じて 30 種類の製品を取り揃えてあります。
- マイロンを原科とした 100KHz 以上にも 0K。

本トロイダルシリーズは東邦亜鉛製のものであり、他にも種々とり揃えてありますのでご要望によりましては、くわしい資料をお届けします。

尚アモルファス系コイルも、取扱っております。

くわしくは東邦亜鉛様カタログを優先させて下さい。

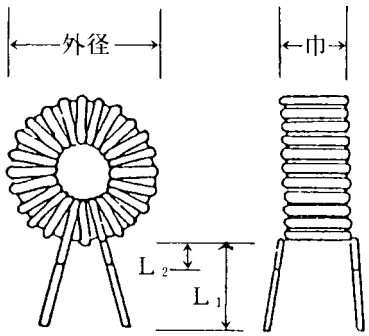

※ 1. 使用電線　IUEW
※ 2. 測定条件　1kHz　1mA