High Quality Transformers

小型ハイブリッドトランスの直流重畳データ例

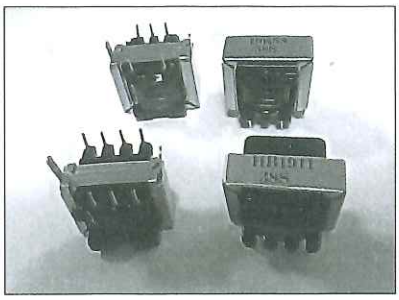

1) 小型軽量固定ピンタイプです。
2) 周波数 0.3 ～ 10kHz
3) 測定レベル 1 Vです。
4) 絶縁抵抗 500VDC100MΩ 以上
5) 絶縁耐圧 500VAC 1分間
6) 直流重畳 0 ～ 80mA　平均 600Ω 側 50mA 目標です。
7) 下記特性を参考の上、ご相談お願いします。
8) 下記を目安に特注品承りますので、ご下命下さい。

重量　約 (15 ～ 20) gr

品番	インピーダンス(Ω)		直流抵抗±20%(Ω)		巻数比	接続図	外形図	項目	直流 (mA)	試作時実測参考データ													
	1次	2次	1次	2次						0.1	0.2	0.3	0.6	1	3	6	10	15	20	25	30	40KHz
HB19-10	600	600 300 600	68	64 64	1:0.357 1:0.714	(A)	(1) (A)	Zp	0	184	317	409	569	641	696	709	721	744	770	798	836	939Ω
									50	182	314	405	565	640	699	712	726	750	783	817	861	989Ω
								Loss	0	8.8	4.8	3.4	2.1	1.65	1.45	1.40	1.40	1.43	1.53	1.55	1.80	2.20dB
									50	9.4	5.15	3.70	2.20	1.75	1.48	1.43	1.45	1.50	1.52	1.70	1.85	2.40dB
								鳴音	50	60.4	56.6	55.3	54.1	53.7	53.5	53.4	53.5	53.6	53.7	53.8	54.1	54.6dB
								R.T.L	50	3.0	4.8	6.5	10.7	13.8	17.8	17.6	16.1	14.1	12.3	10.7	9.3	7.1dB
HB19-11 (E付)	600	600 300 600	68	66 66	1:0.357 1:0.714	(B)	(1) (A)	Zp	0	201	346	438	586	650	692	696	697	705	731	764	822	1001Ω
									50	188	323	413	573	645	694	699	702	717	752	798	870	1082Ω
								Loss	0	7.55	3.90	2.70	1.60	1.35	1.15	1.15	1.25	1.45	1.60	1.95	2.35	3.30dB
									50	9.10	4.85	3.40	1.90	1.45	1.20	1.25	1.30	1.50	1.80	2.10	2.55	3.80dB
								鳴音	50	61.8	58.5	58.5	55.9	55.6	55.5	55.5	55.6	55.7	55.9	56.2	56.6	56.8dB
								R.T.L	50	3.0	4.7	6.4	10.4	13.4	17.0	16.3	14.2	11.8	9.8	8.3	6.9	4.9dB
19K53	600	C.T (1.2K) 600 300 600	66	181	0.5:1 0.7:1	(C)	(2) (7)	Zp	0	199	346	445	604	672	723	737	753	776	812	852	900	1035Ω
									50	197	341	438	601	672	725	740	757	786	828	876	936	1100Ω
								Loss	0	7.8	4.0	2.80	1.70	1.40	1.25	1.20	1.25	1.35	1.50	1.65	1.90	2.45dB
									50	8.25	4.25	2.95	1.75	1.45	1.25	1.20	1.25	1.40	1.50	1.65	1.95	2.65dB
								鳴音	50	56.8	53.1	51.9	50.8	50.5	50.3	50.5	50.8	50.8	50.7	50.7	50.6	50.3dB
								R.T.L	50	3.1	5.1	7.0	11.2	14.1	16.9	16.5	14.9	12.9	11.1	9.6	8.1	6.1dB
19K54	600	C.T (1.2K) 600 300 600	66	148	0.5:1 0.7:1	(C)	(2) (7)	Zp	0	147	253	337	512	610	694	715	735	768	807	853	913	1070Ω
									50	211	361	460	606	667	710	725	745	779	827	877	950	1142Ω
								Loss	0	10.5	5.85	4.05	2.15	1.55	1.15	1.15	1.15	1.25	1.45	1.65	1.95	2.60dB
									50	7.15	3.60	2.55	1.55	1.25	1.16	1.10	1.15	1.25	1.45	1.65	1.95	2.80dB
								鳴音	50	63.0	59.5	57.9	57.2	56.8	56.6	57.0	57.0	57.0	57.0	56.9	57.0	56.6dB
								R.T.L	50	3.4	5.7	7.8	12.0	15.0	17.7	16.8	14.8	12.5	10.5	8.9	7.4	5.3dB
19K55	600	C.T (1.2K) 600 300 600	62	138	0.5:1 0.7:1	(C)	(2) (7)	Zp	0	196	342	437	596	662	712	723	737	759	788	819	863	977Ω
									50	196	342	437	597	664	714	726	740	765	798	838	887	1030Ω
								Loss	0	7.60	3.80	2.65	1.55	1.25	1.05	1.05	1.05	1.12	1.28	1.40	1.58	2.15dB
									50	7.65	3.85	2.65	1.55	1.25	1.05	1.05	1.05	1.13	1.28	1.45	1.65	2.35dB
								鳴音	50	59.0	55.4	54.1	53.0	52.8	52.6	52.8	52.8	52.6	52.3	51.8	51.6	50.6dB
								R.T.L	50	3.1	5.2	7.2	11.5	14.5	17.6	17.2	15.7	13.6	11.7	10.2	8.8	6.6dB

外形図

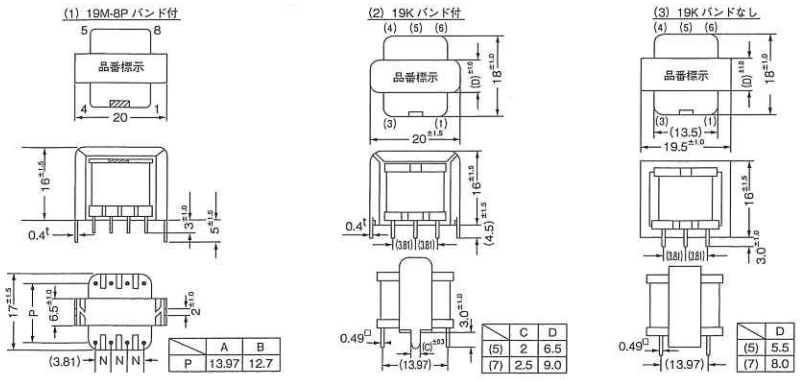
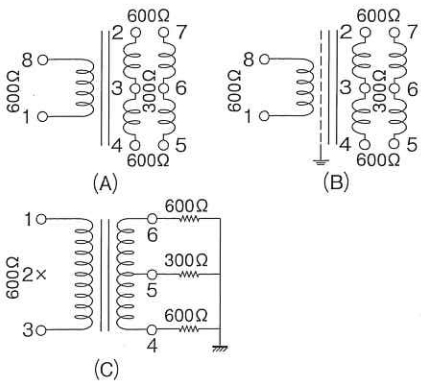
接続図